ВА50-39Про

Устройство втычное с задним присоединением на шпильках для ВА50-39Про

Аксессуары

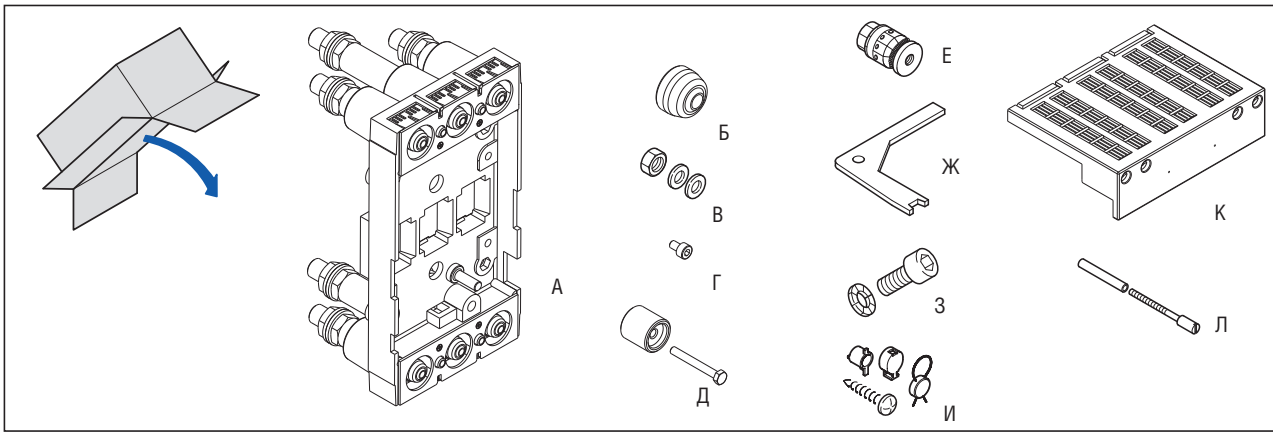

А	1
Б	6
В	4
Г	6
Д	4
Е	6
Ж	1
З	6
И	4
К	2
Л	4

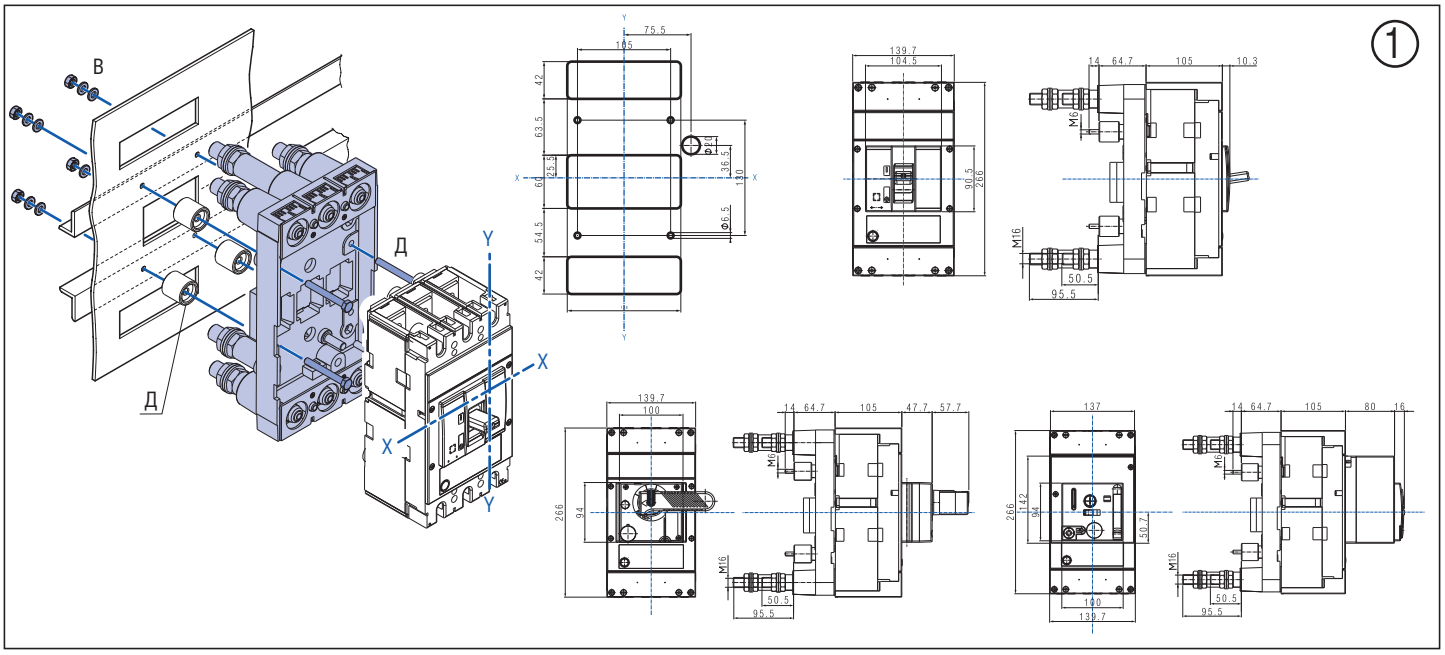

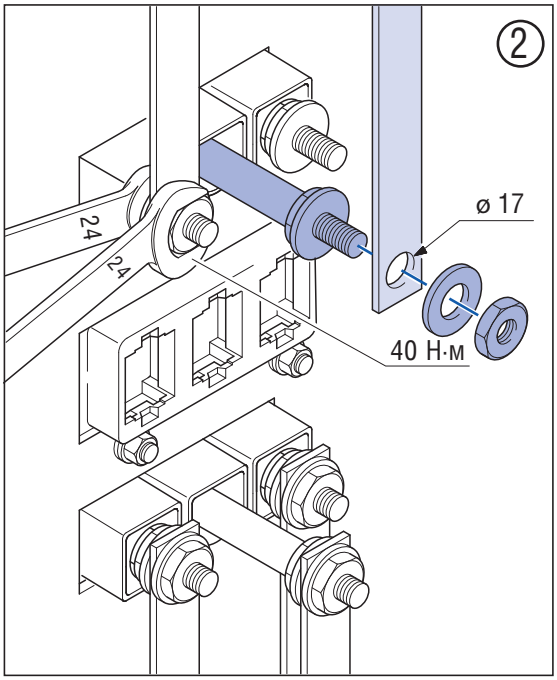

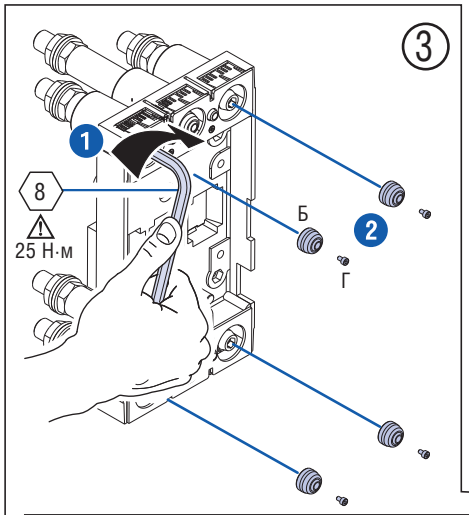

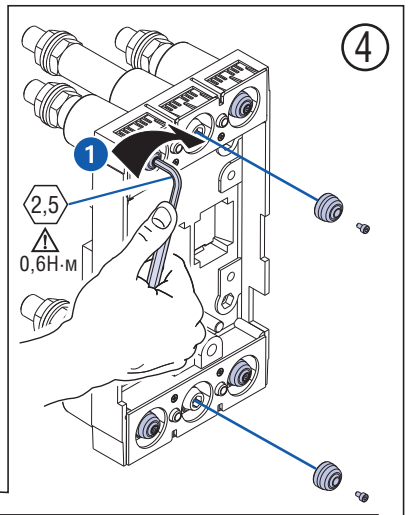

Для проверки крепления открутите винт «Г», снимите крышку «Б» и ключом Tork 8 проверьте затяжку винтов.

Y4402A

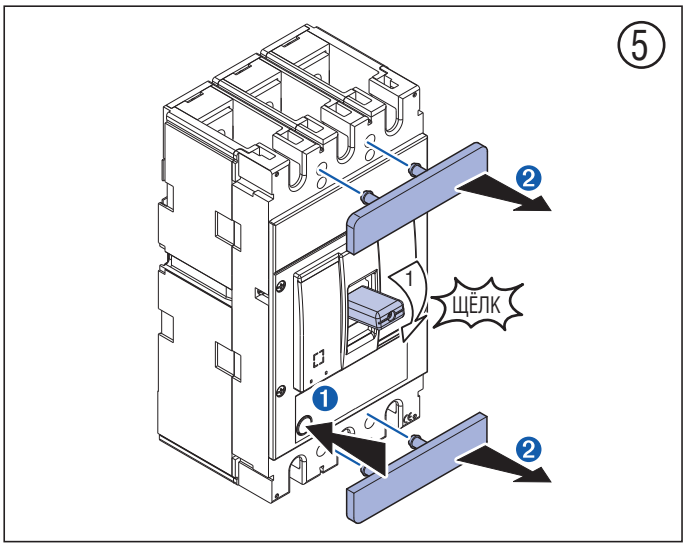
5
1
ЩЁЛК

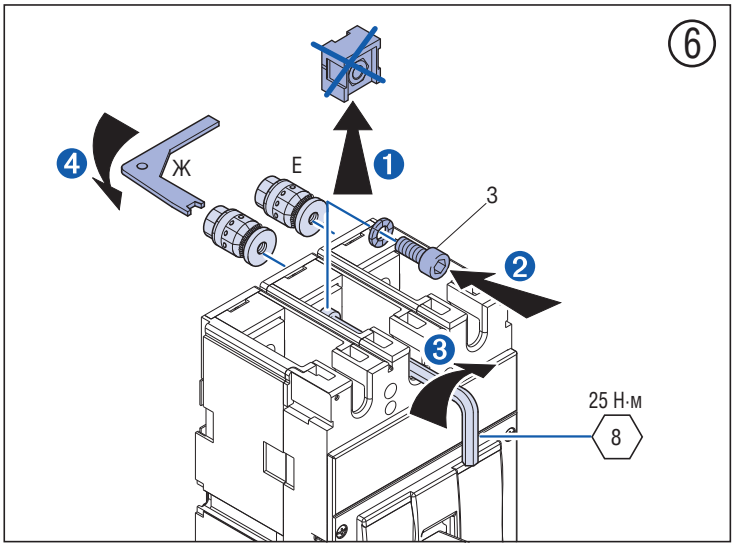
6
Ж
Е
3
25 Н·м
8

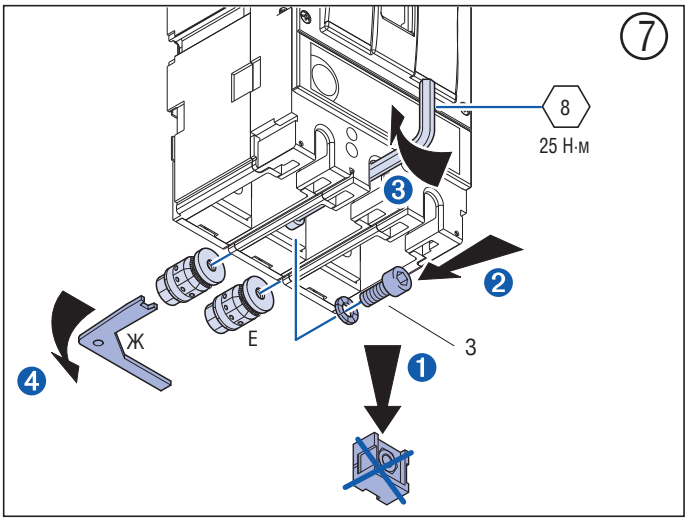
7
8
25 Н·м
Ж
Е
3

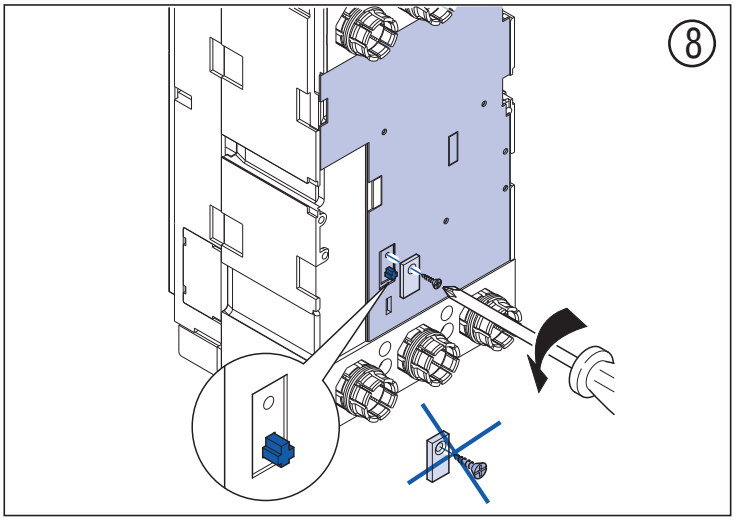
8

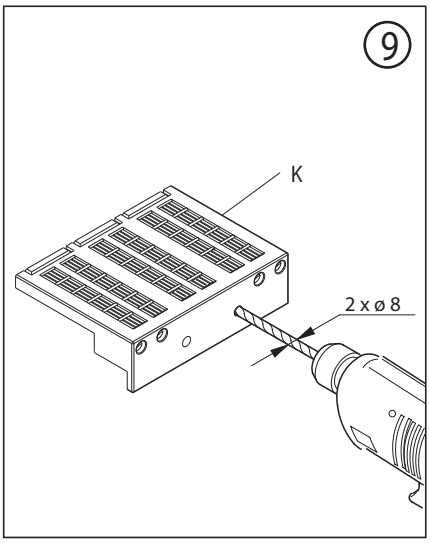
9
К
2 x ø 8

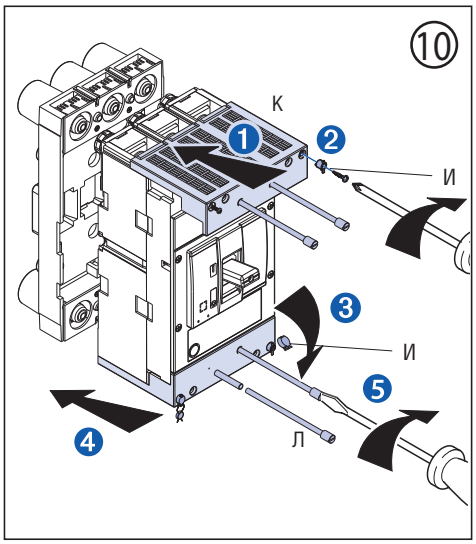
10
К
И
И
Л

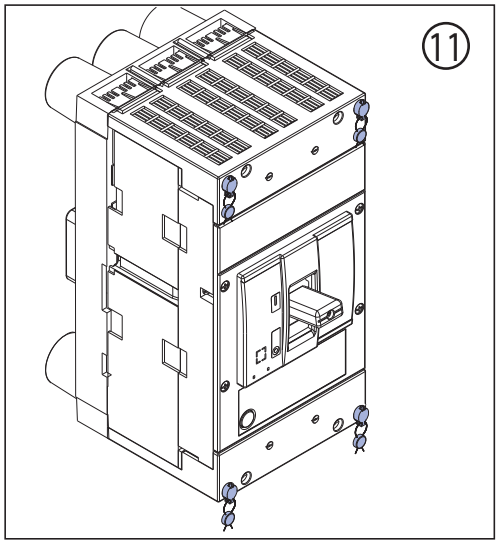
11
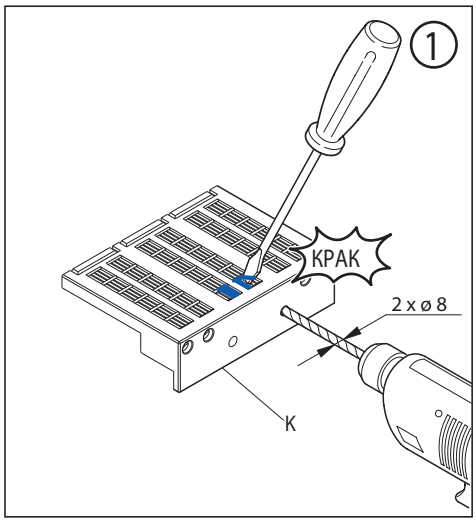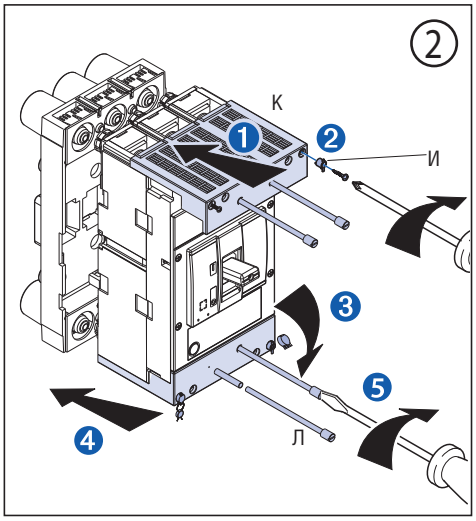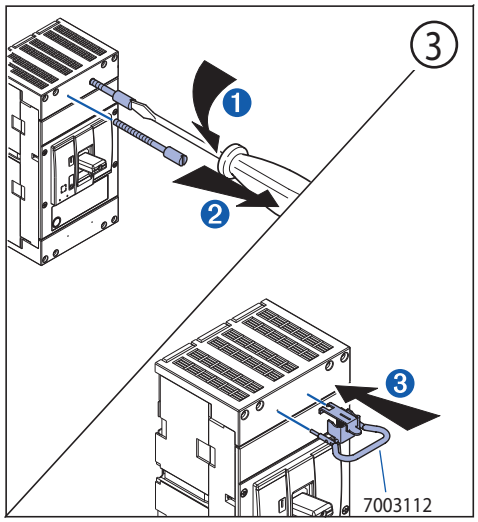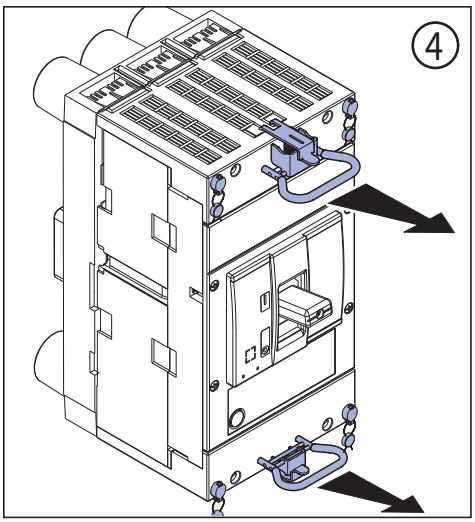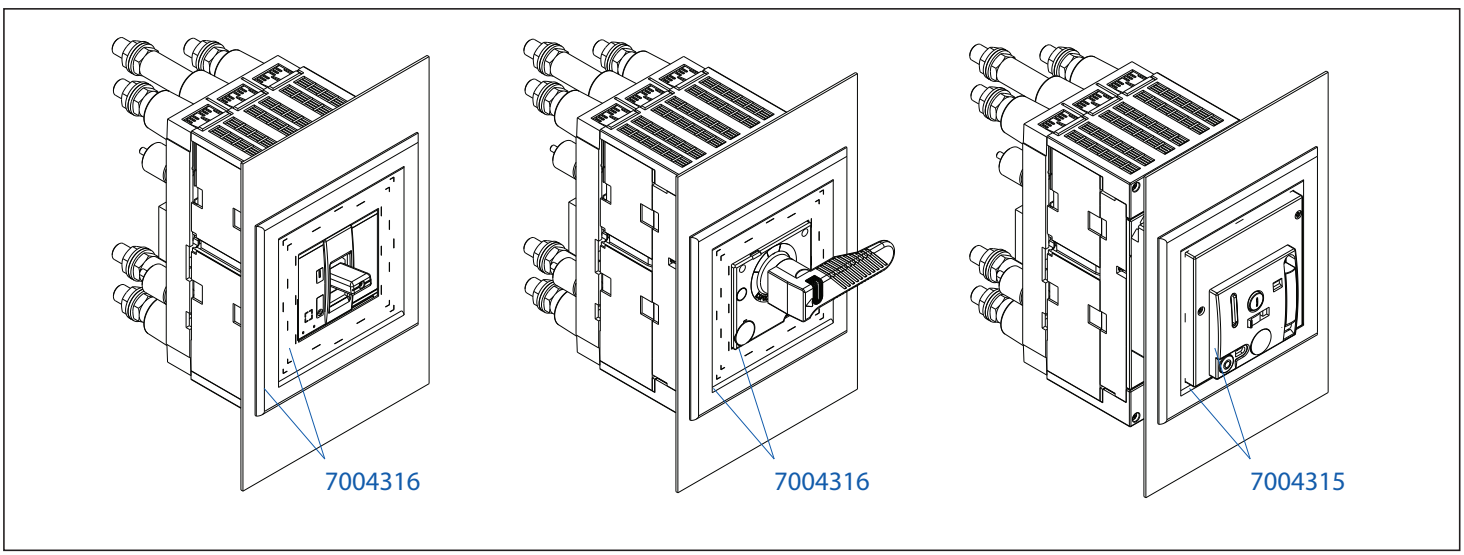
Ручка для снятия (втычное исполнение) (7003112)