ВА50-39Про

Неподвижная (7003109) и подвижная (7003110) часть шасси для выдвижного ВА50-39Про

Аксессуары

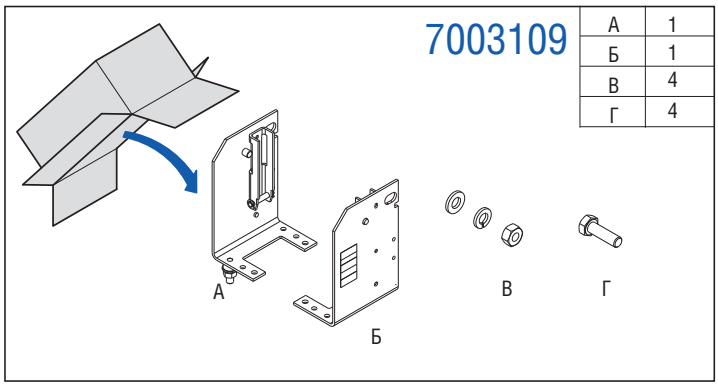

А	1
Б	1
В	4
Г	4

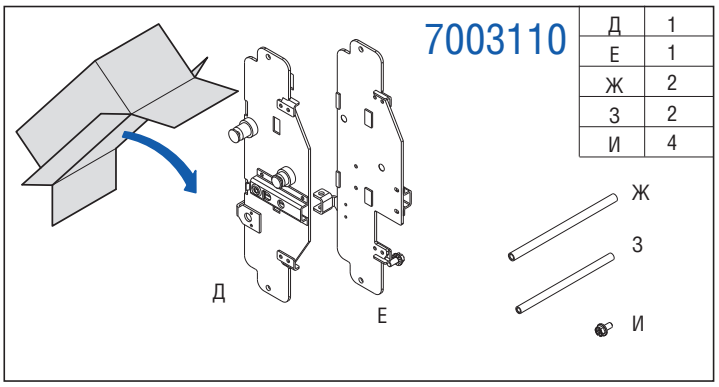

Д	1
Е	1
Ж	2
З	2
И	4

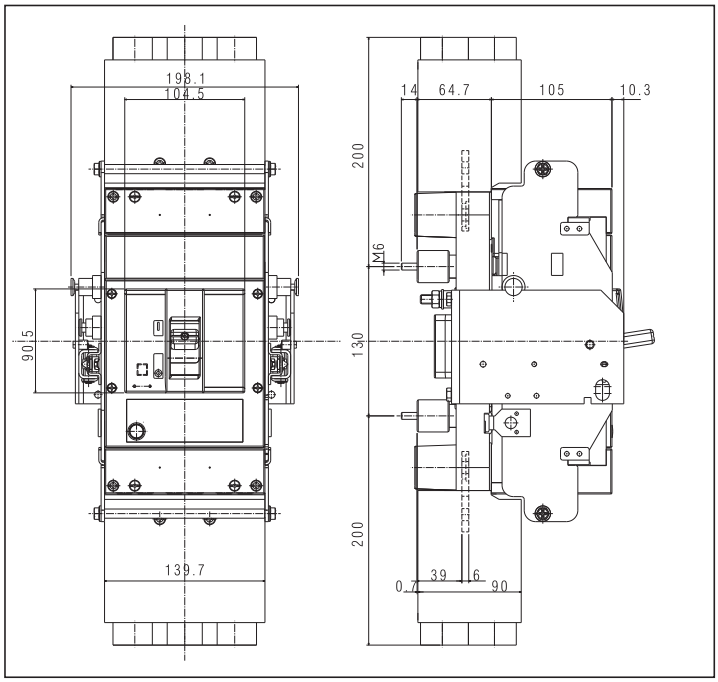

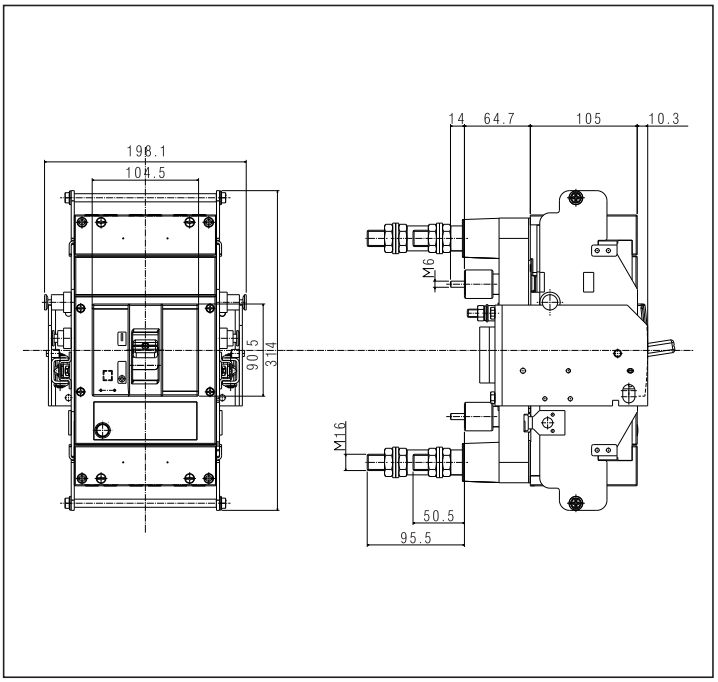

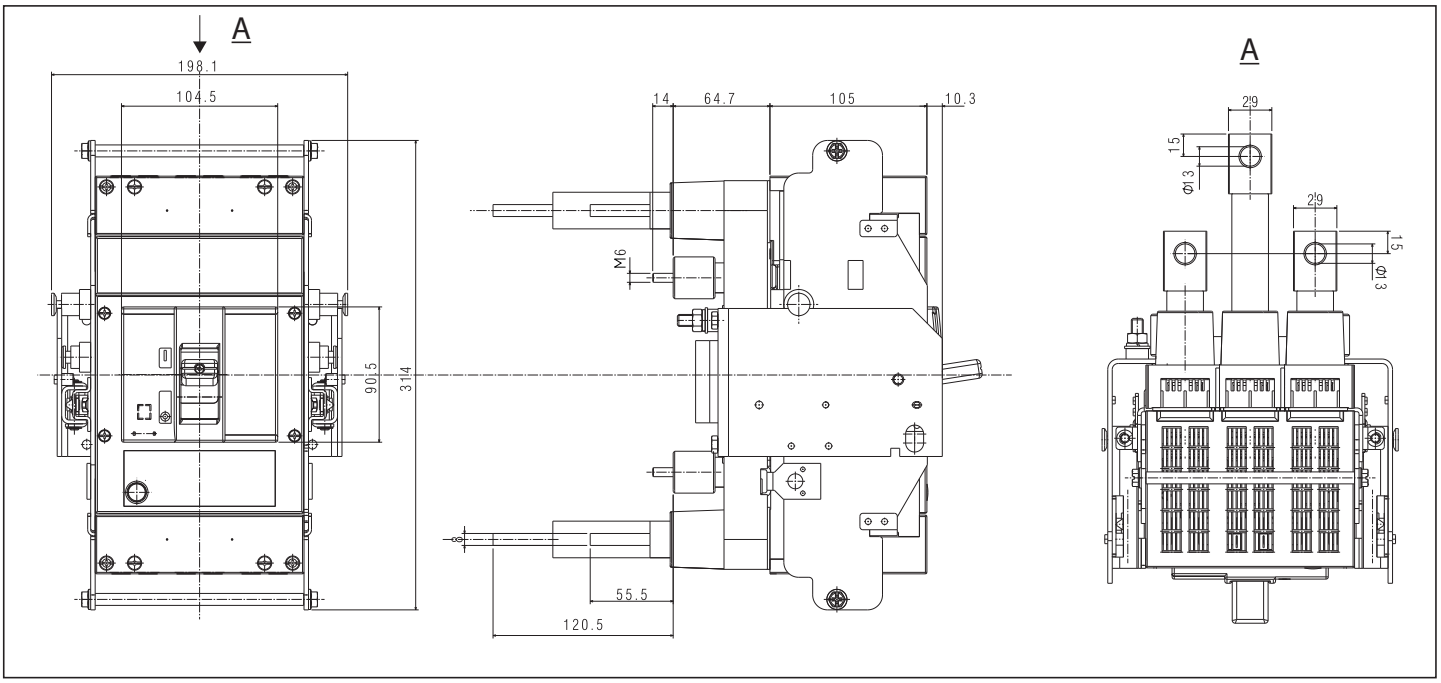

Y4355B

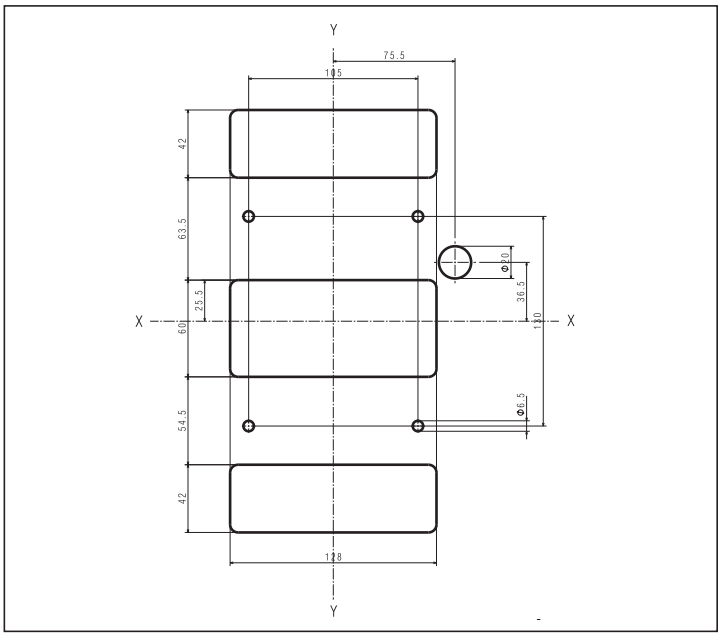
Y
75.5
105
42
63.5
25.5
60
X
X
36.5
110
54.5
42
128
Y

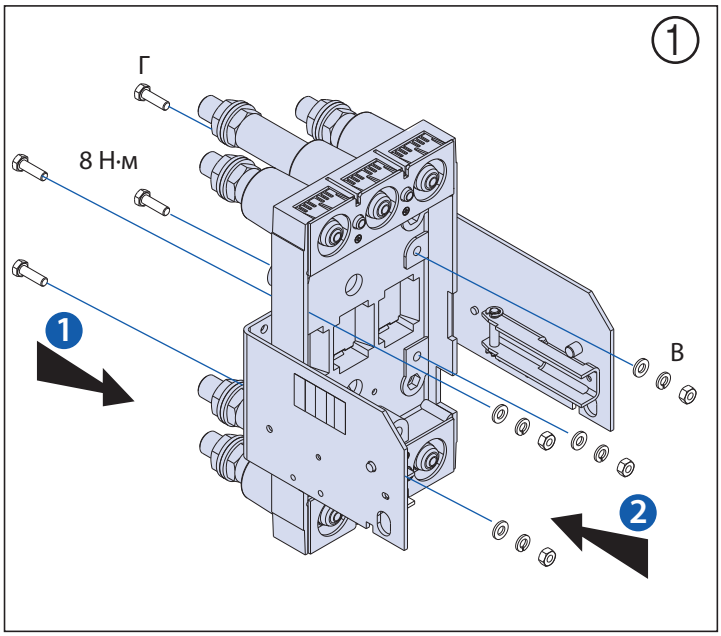
1
Г
8 Н·м
В
1
2

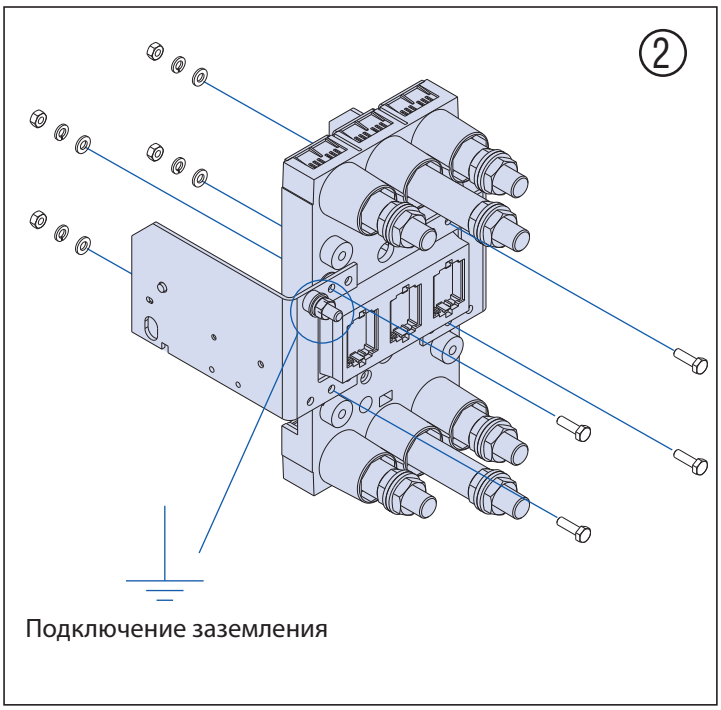
2
Подключение заземления

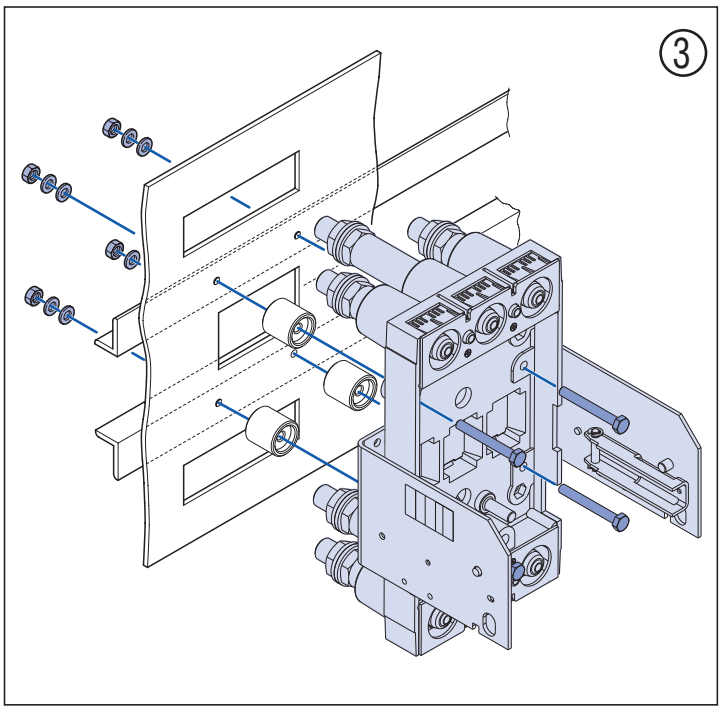
3

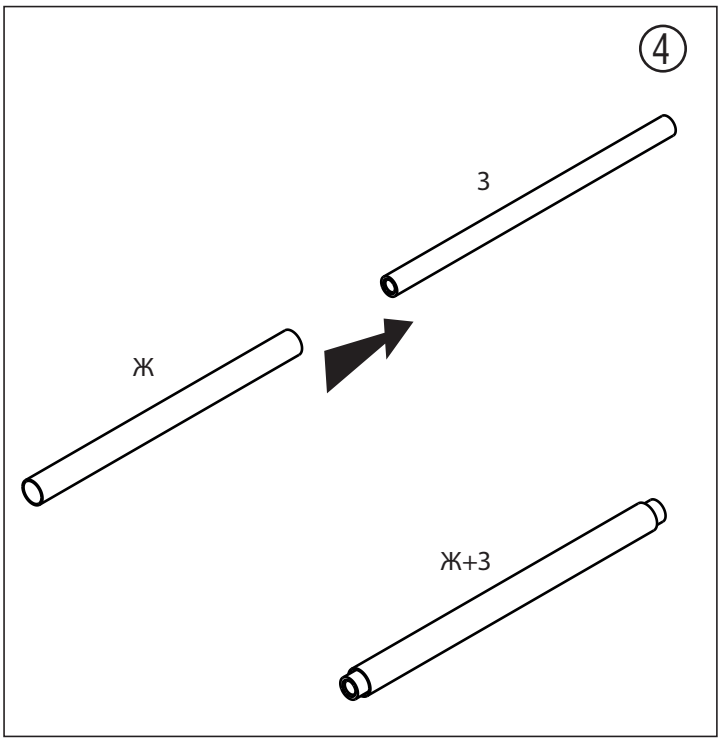
4
З
Ж
Ж+З

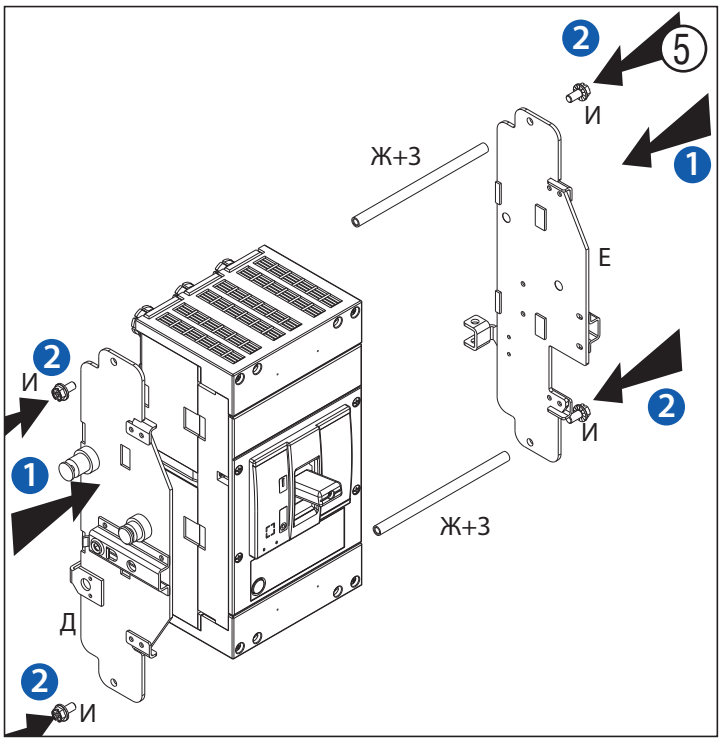
5
2
И
1
Ж+З
Е
2
И
2
И
1
Ж+З
Д
2
И

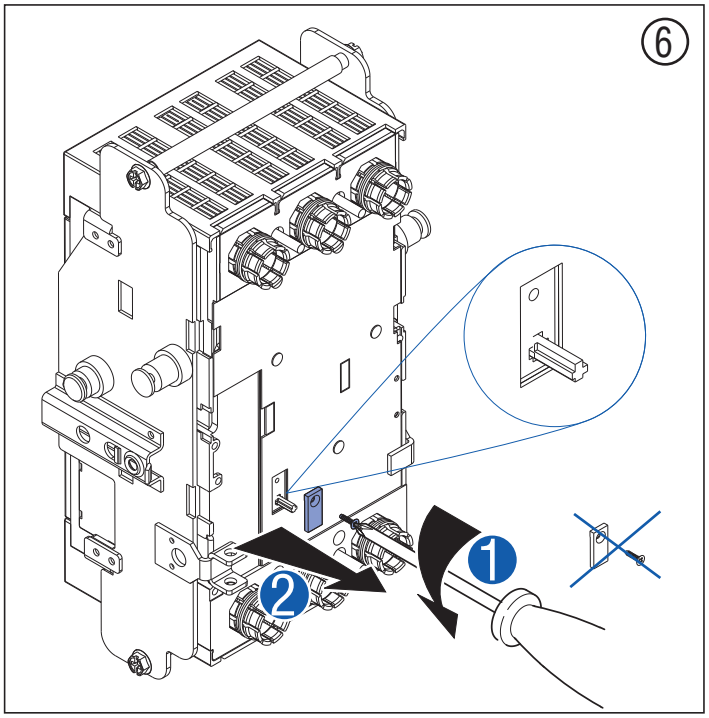
⑥
1
2

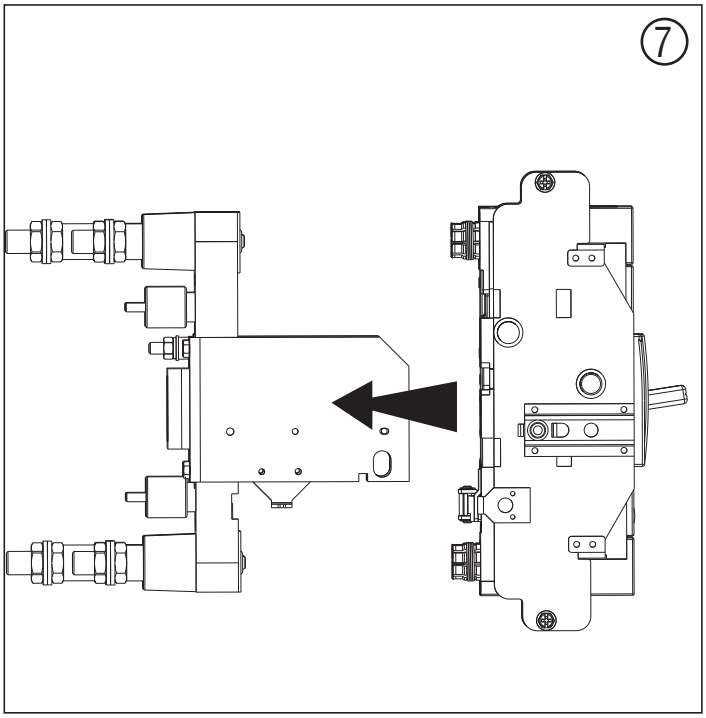
⑦

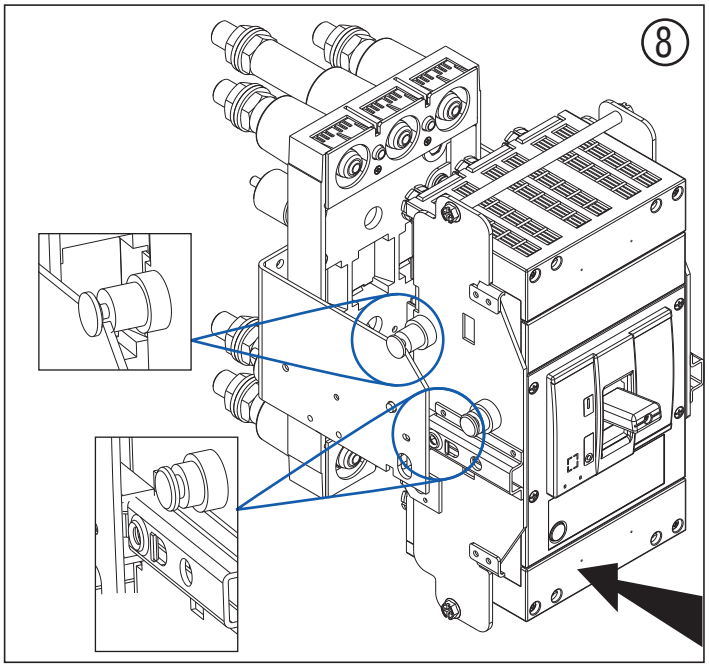
⑧

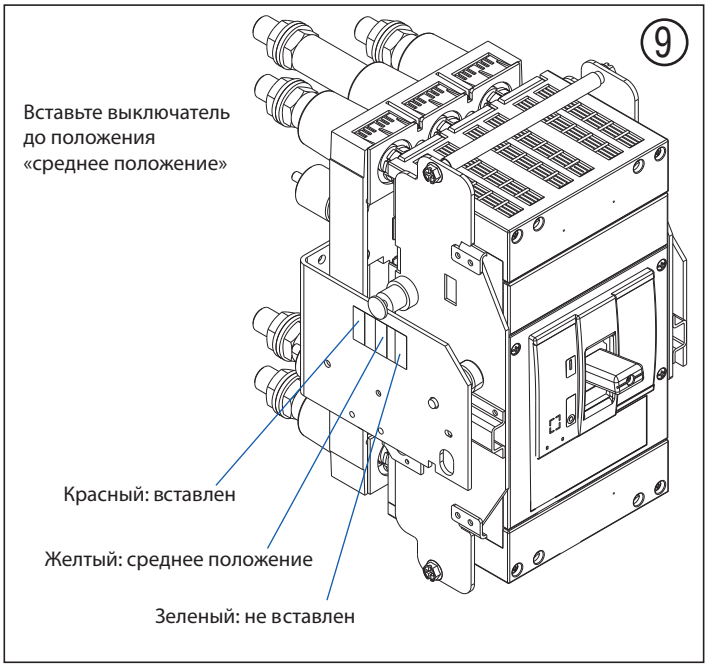
⑨
Вставьте выключатель
до положения
«среднее положение»
Красный: вставлен
Желтый: среднее положение
Зеленый: не вставлен

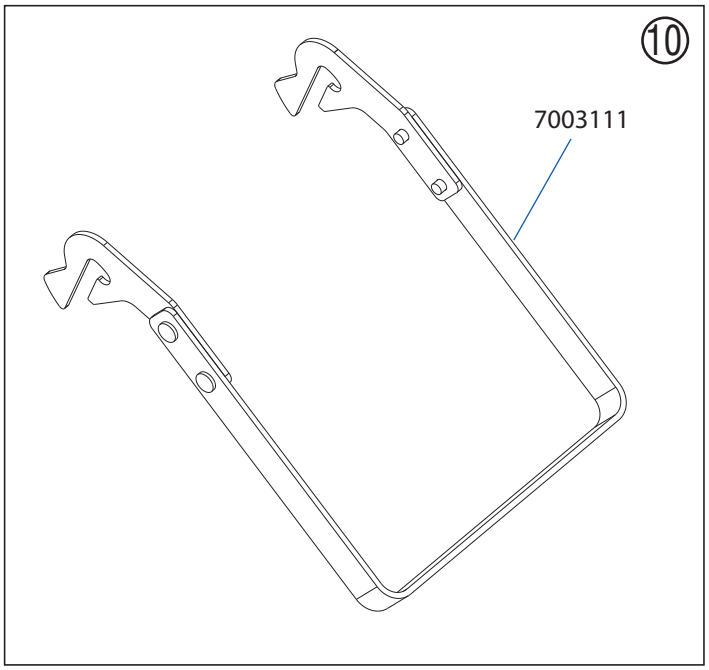
⑩
7003111

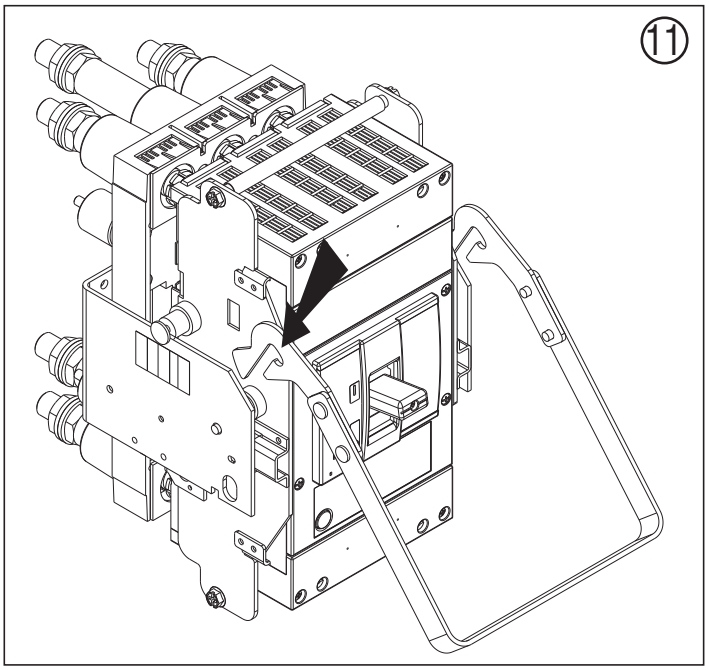
⑪

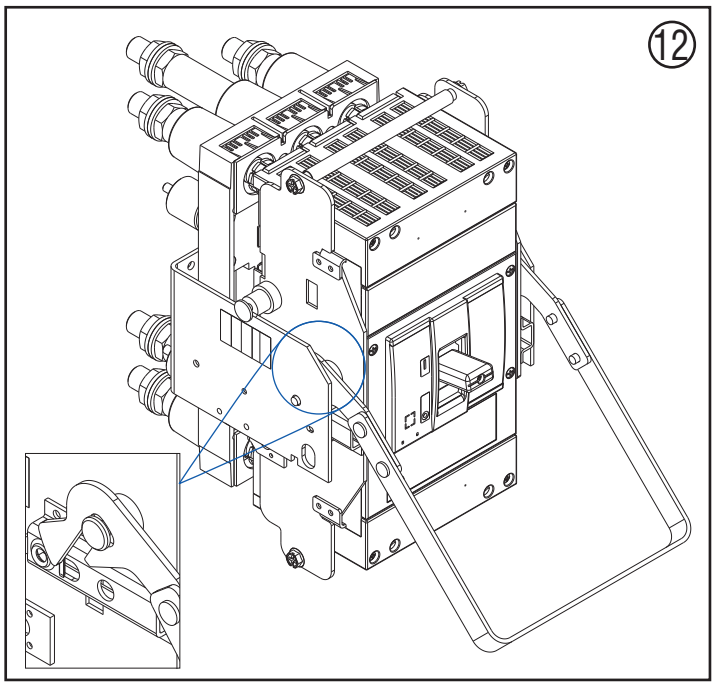
12

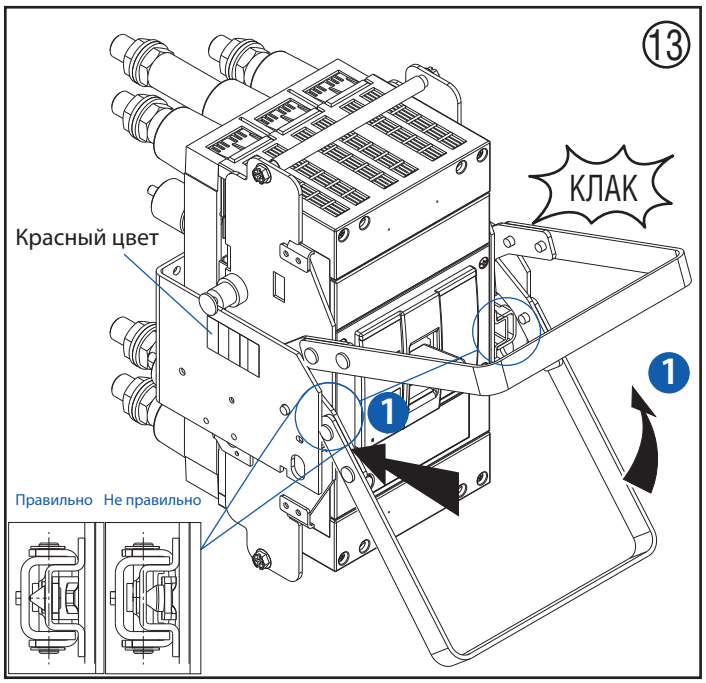
13
КЛАК
Красный цвет
1
1
Правильно
Не правильно

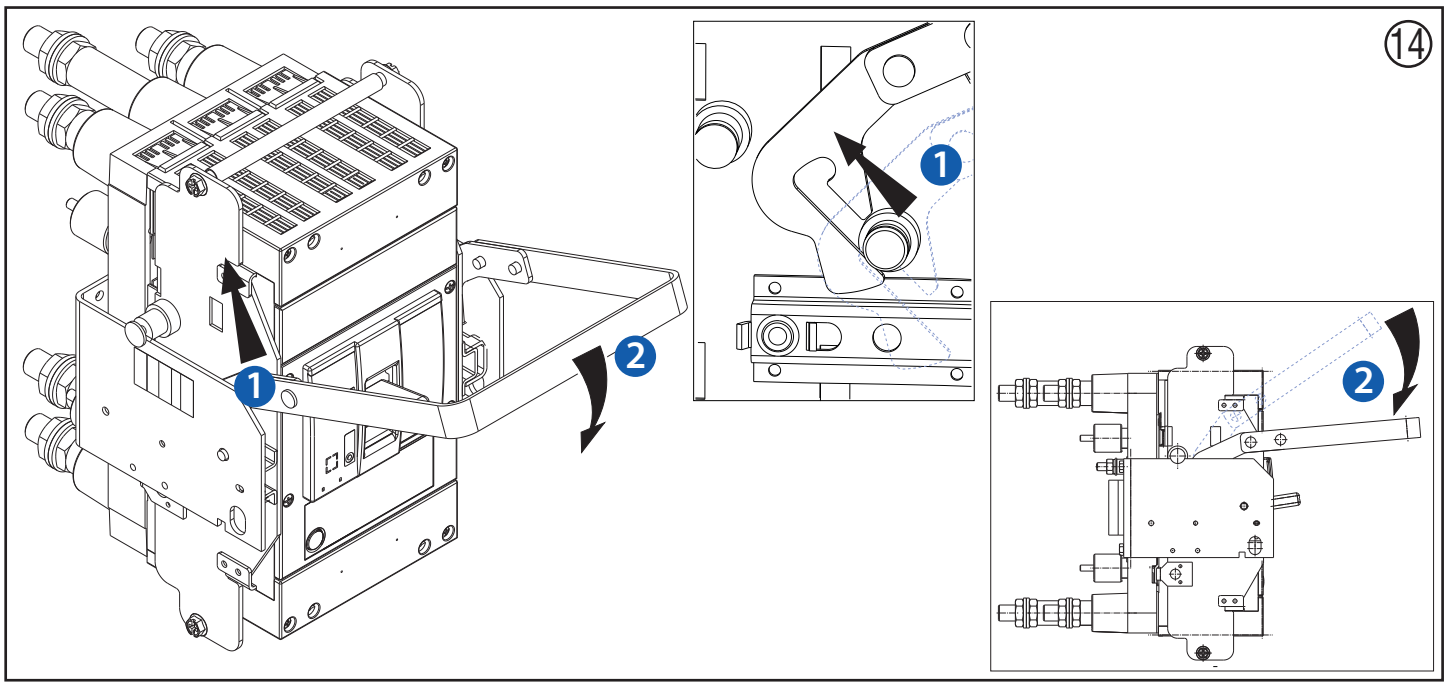
14
1
2
1
2

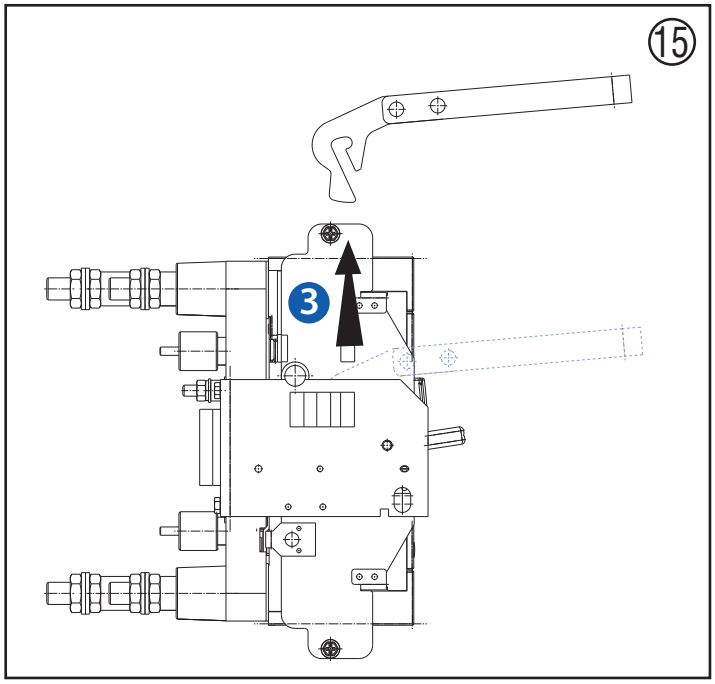
15
3

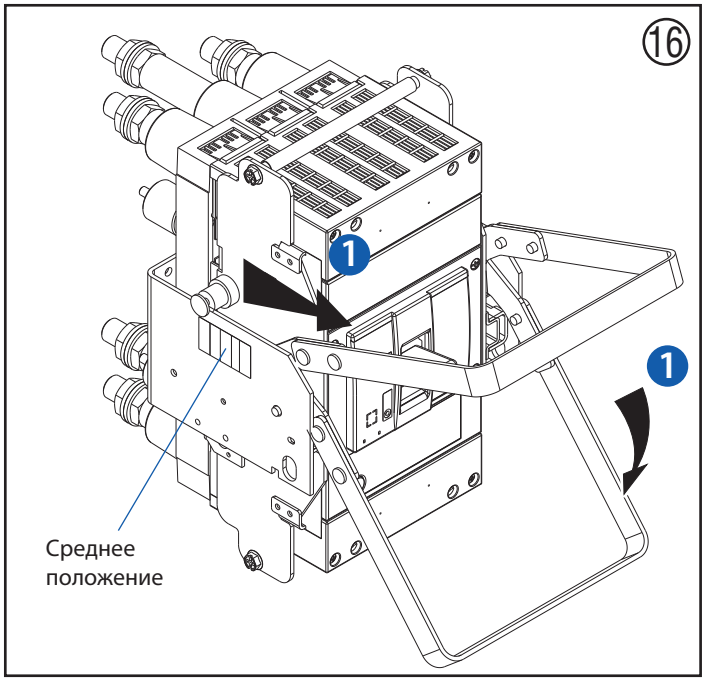
16
1
1
Среднее
положение

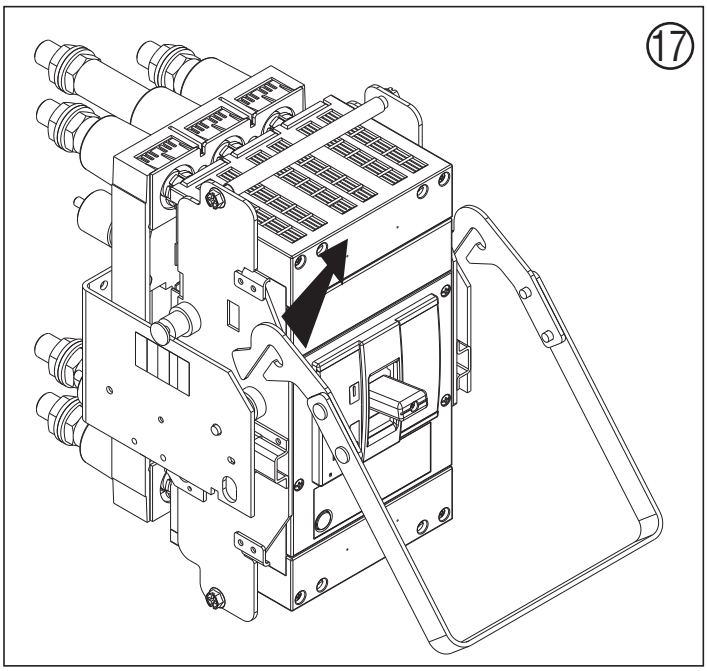
17

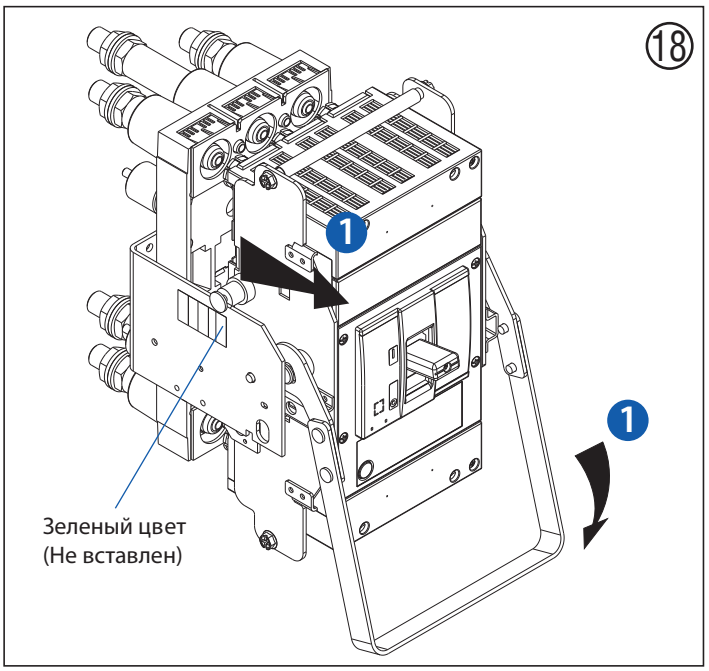
18
1
1
Зеленый цвет
(Не вставлен)

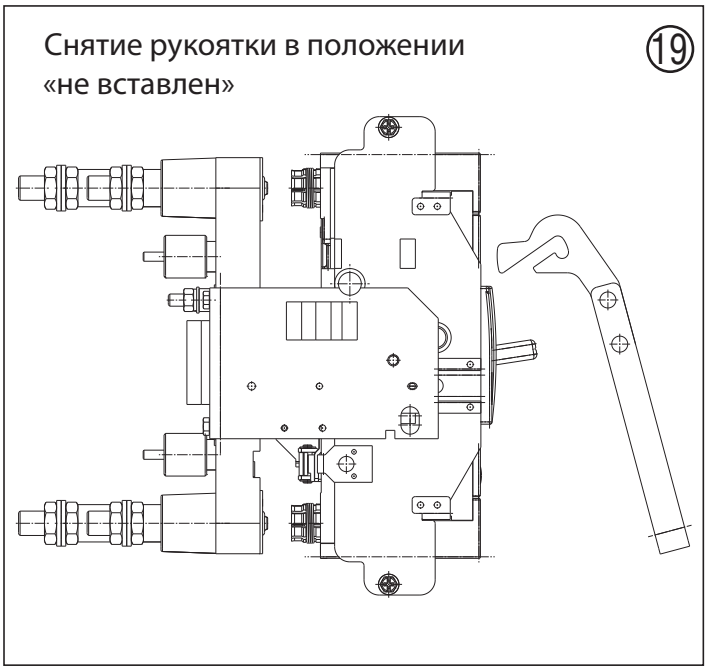
Снятие рукоятки в положении
«не вставлен»
19

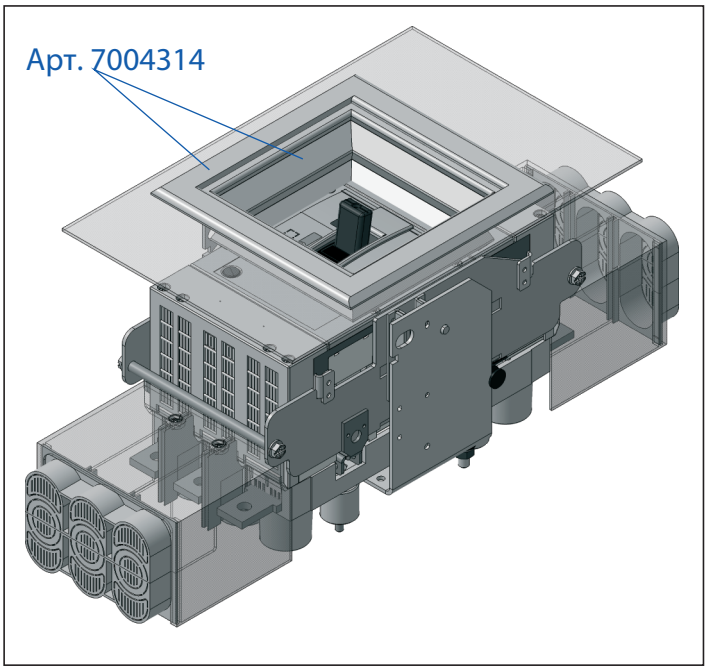
Арт. 7004314

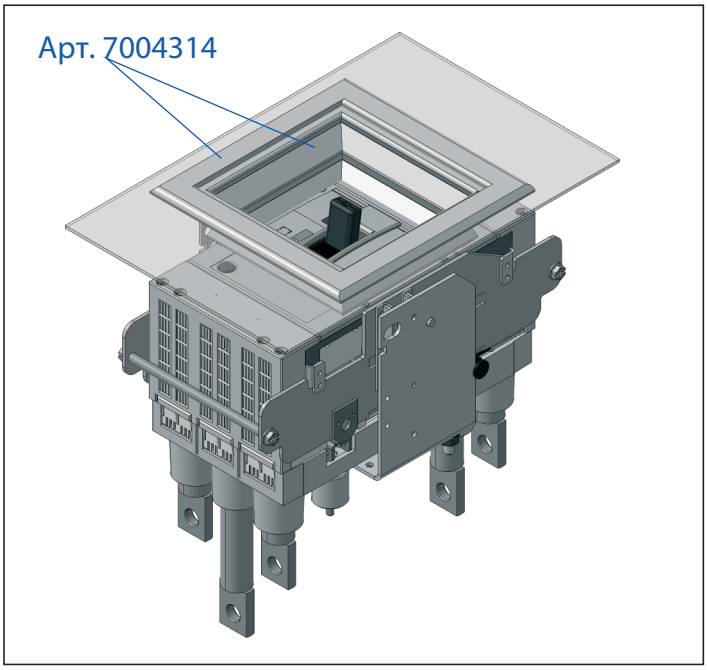
Арт. 7004314

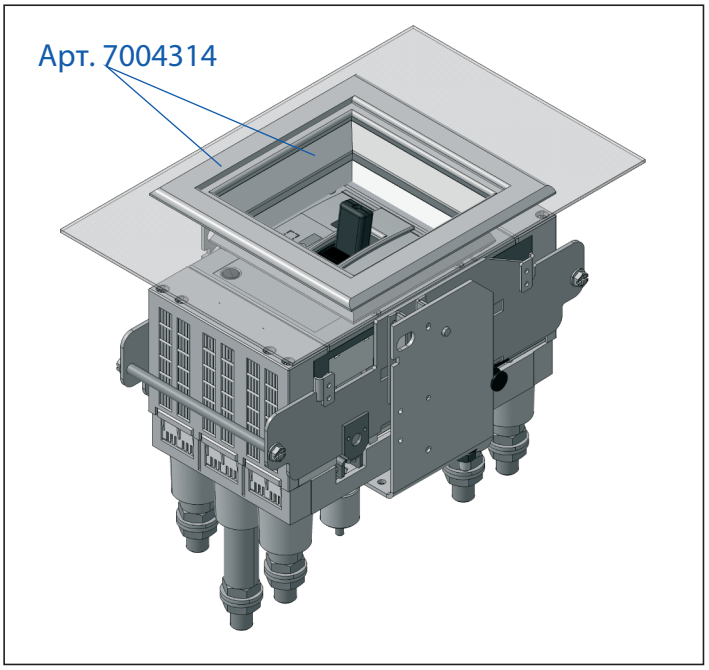
Арт. 7004314

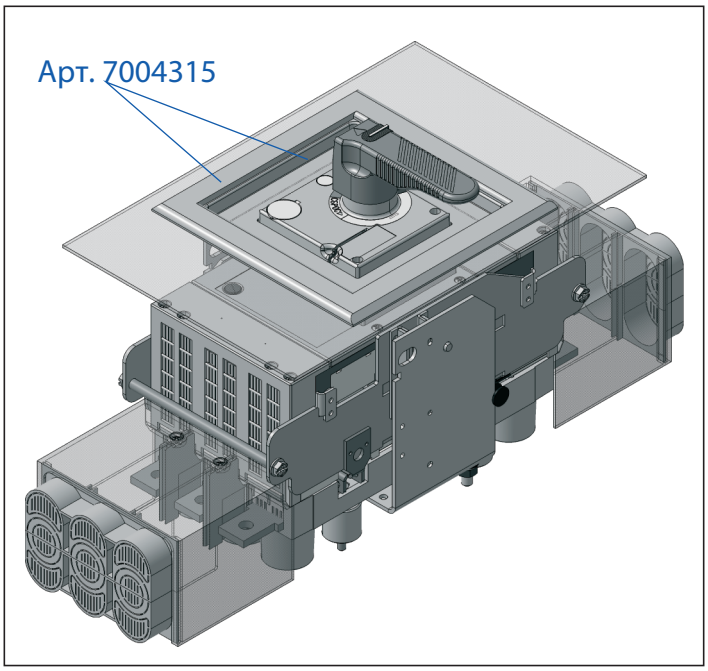
Арт. 7004315

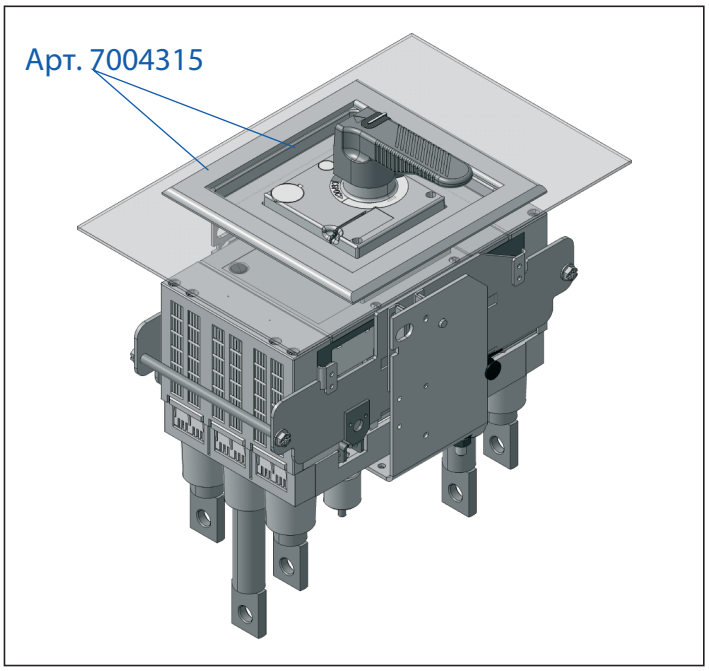
Арт. 7004315

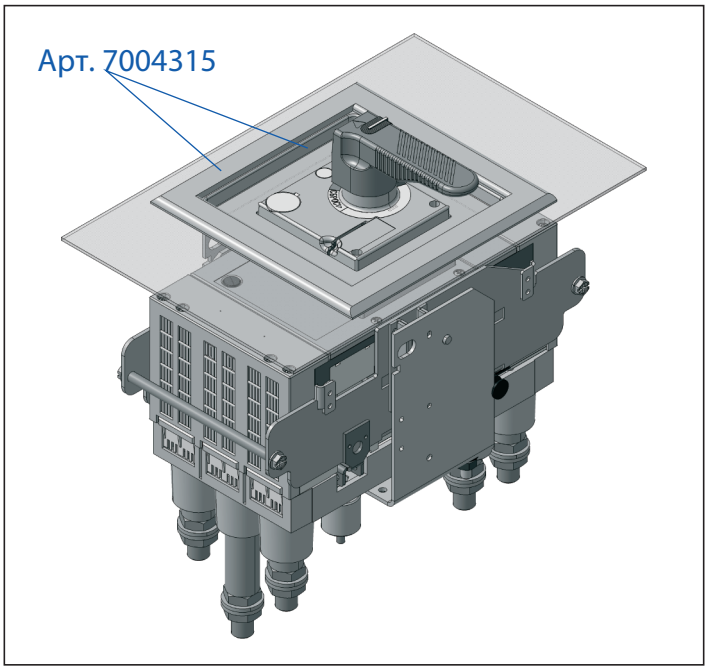
Арт. 7004315

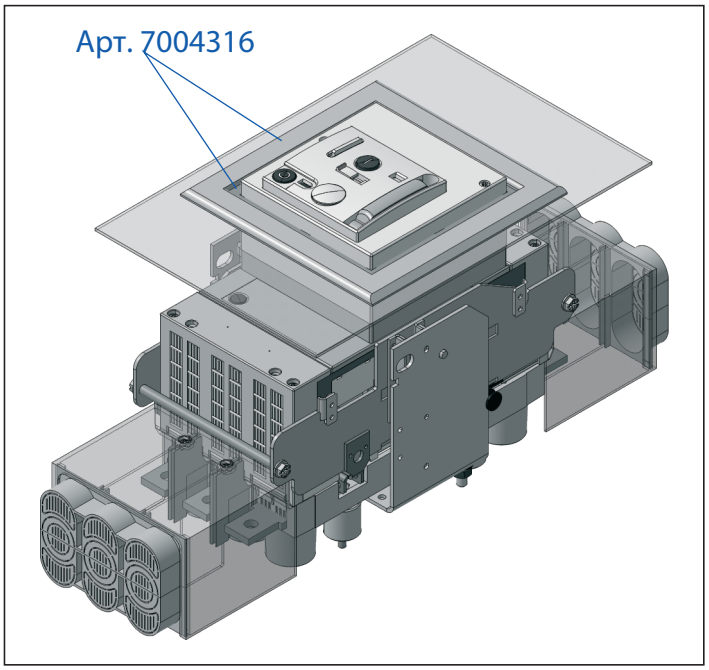
Арт. 7004316

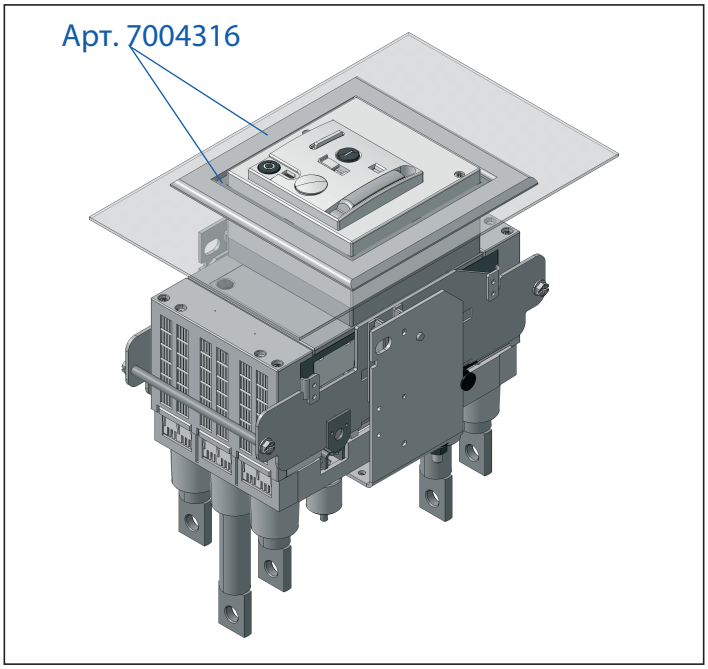
Арт. 7004316

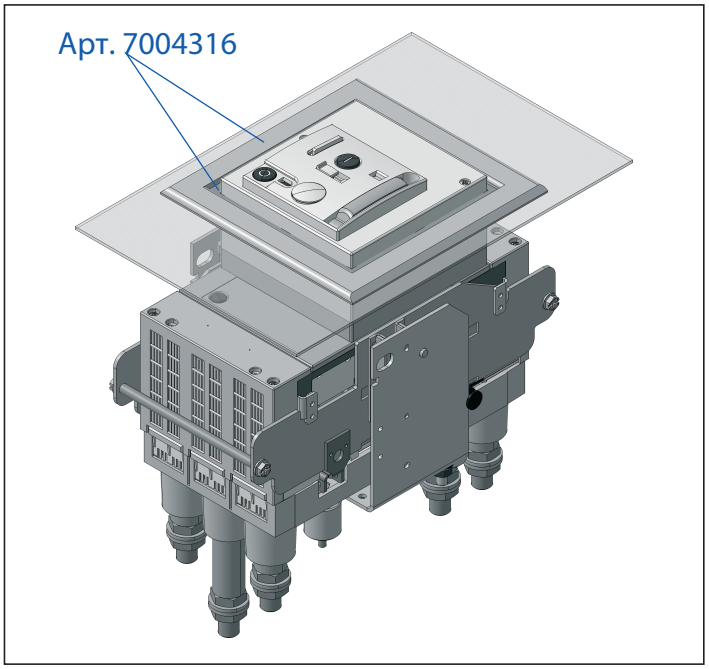
Арт. 7004316