Контакт положения «вкачено»/«испытания»/«выкачено»

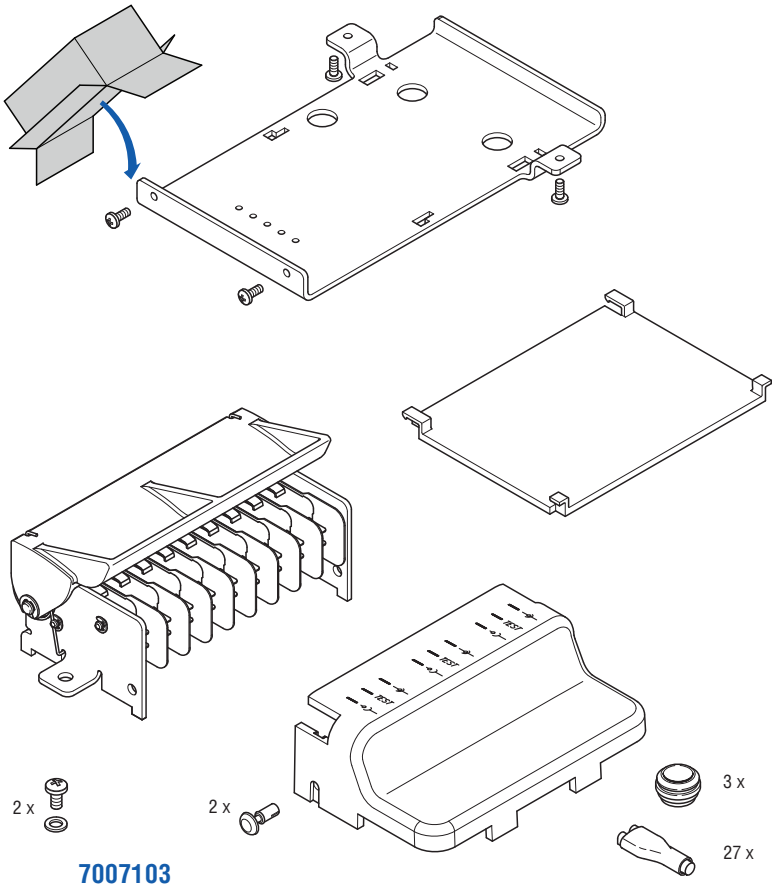

7007103

Дополнительный контакт

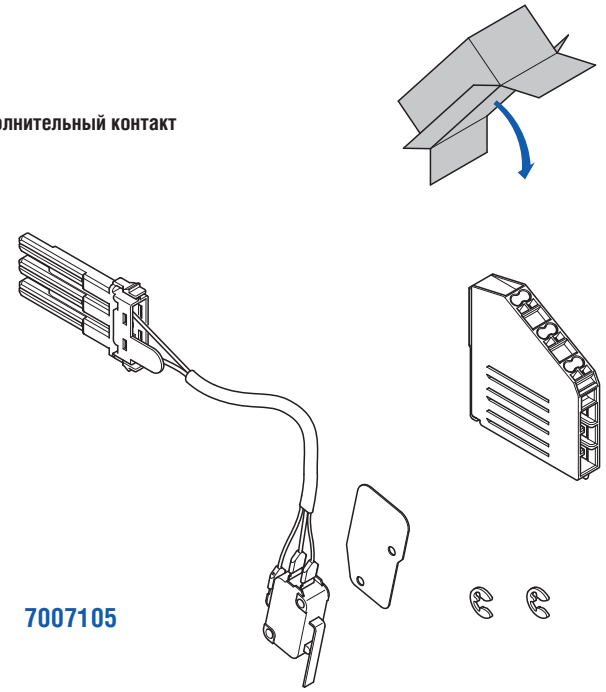

7007105

Контакт состояния готовности к включению (пружина взведена)

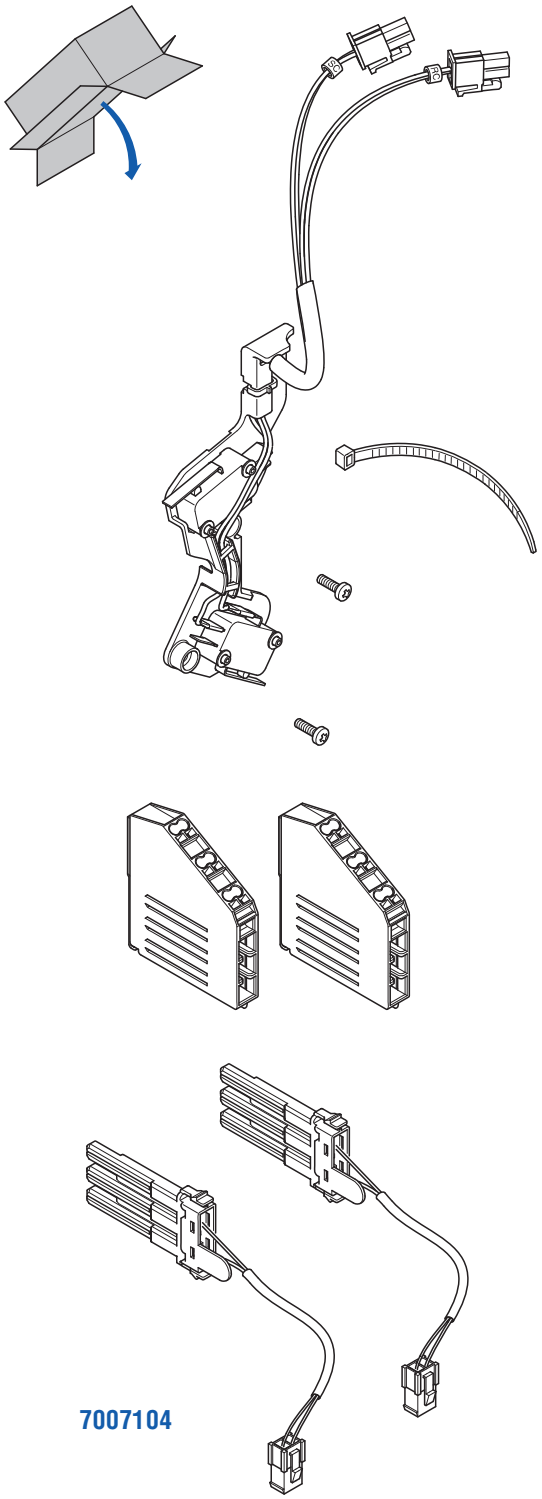

7007104

Контакт положения «вкачено»/«испытания»/«выкачено»

7007103

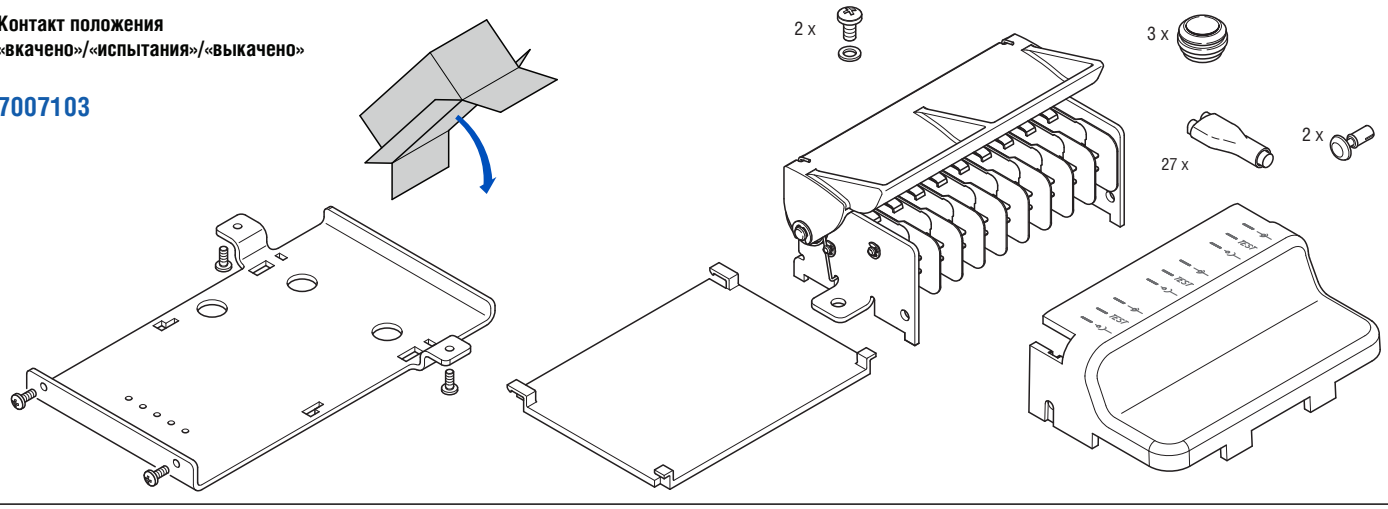

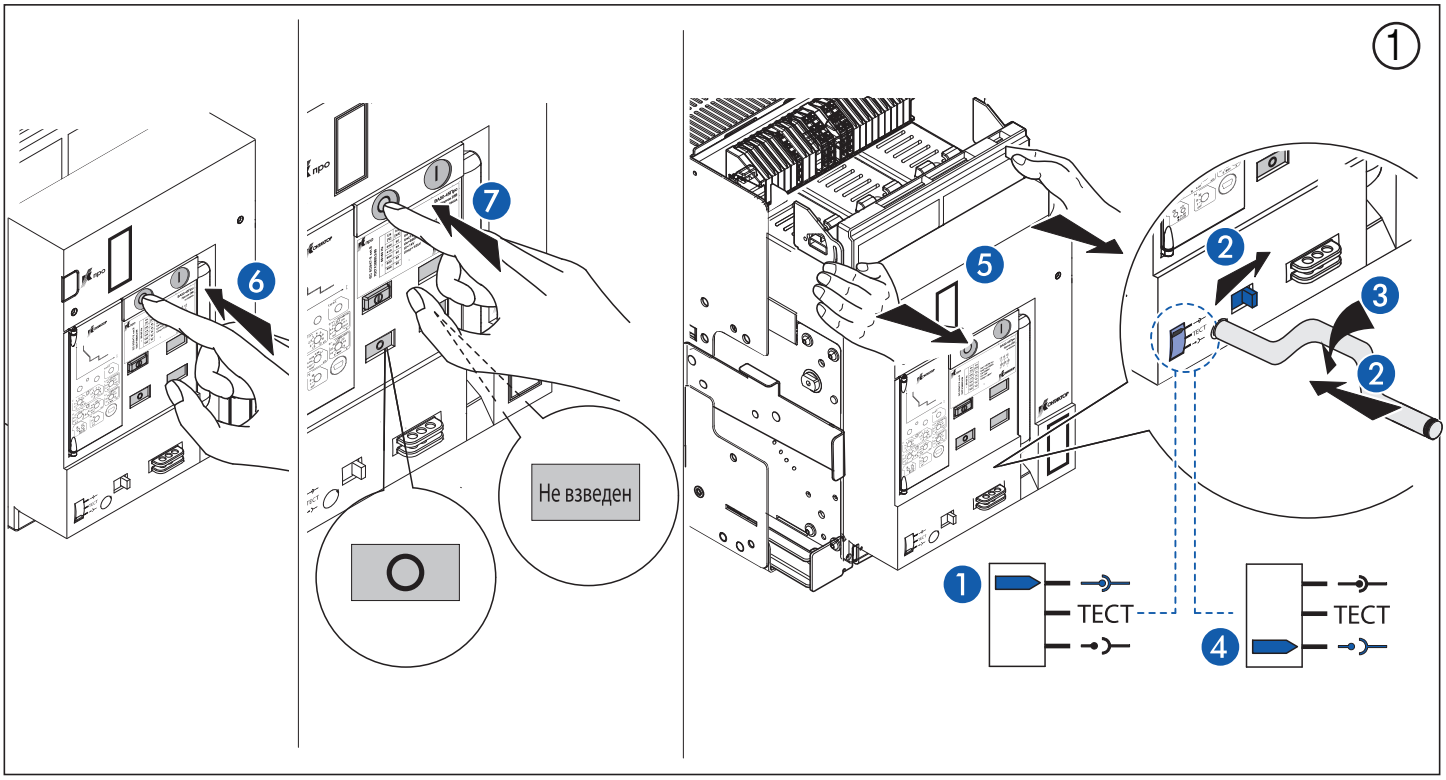

ПРОТОН 25

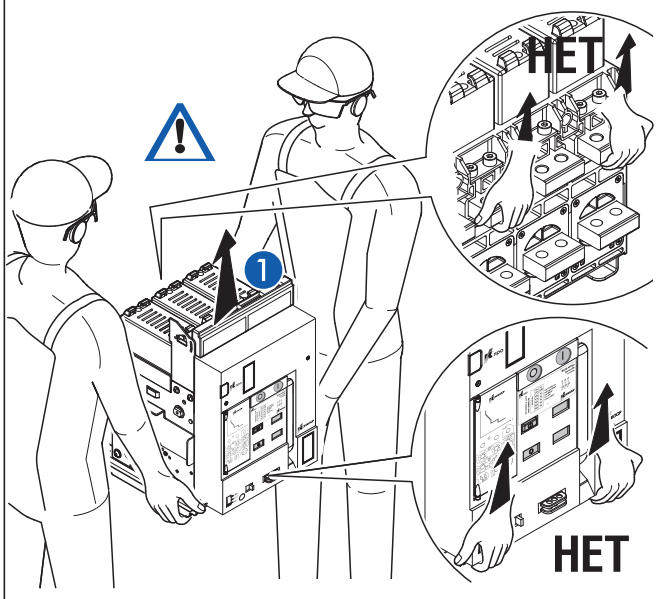

Протон 25, Протон 40, Протон 63

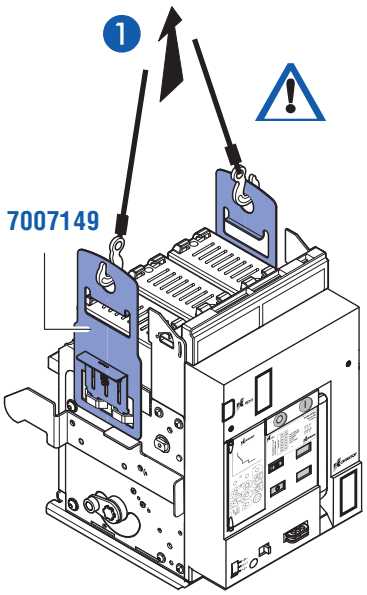

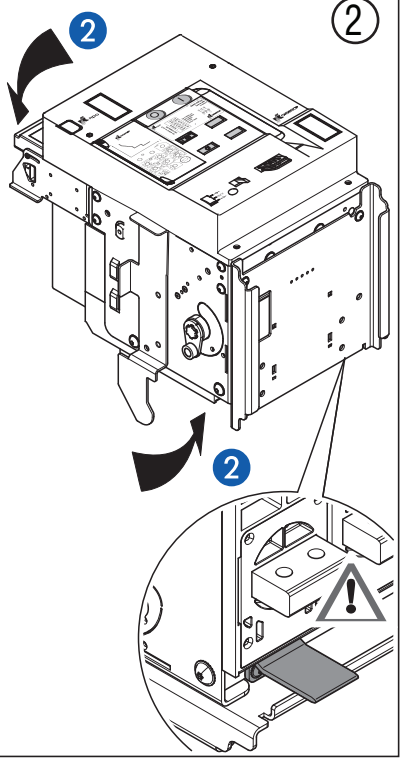

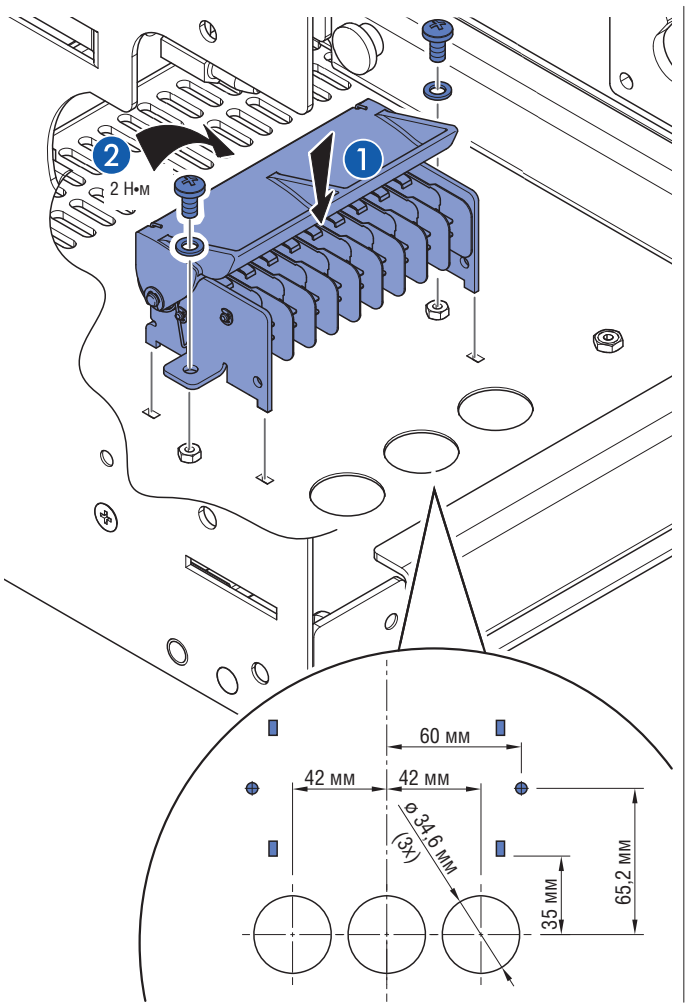

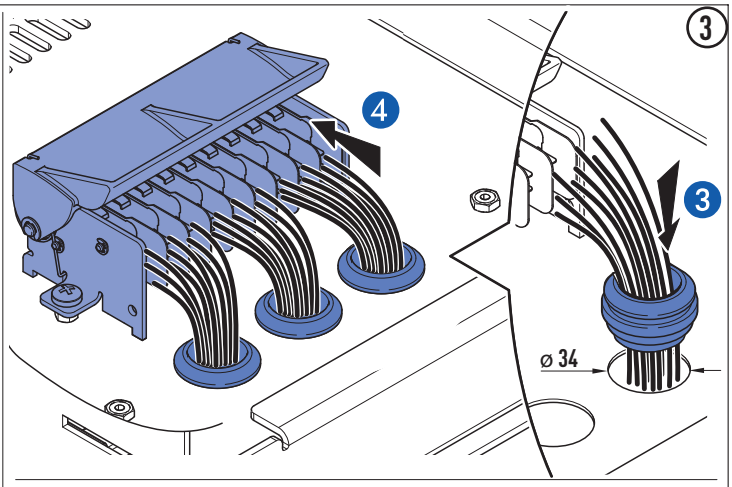

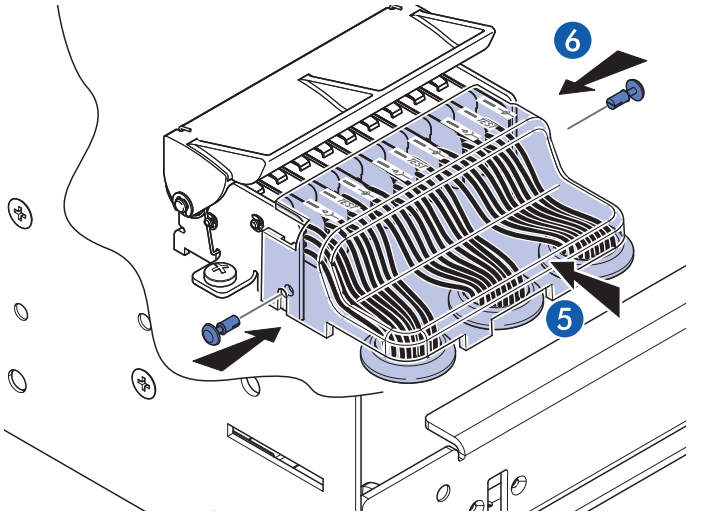

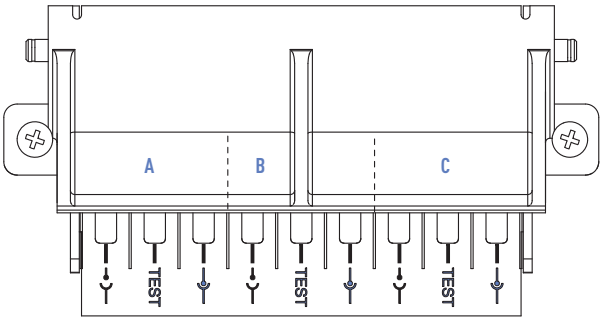

AC 125 B	16 A 1/2 HP
250 B	16 A 1/2 HP
DC 125 B	0,6 A
250 B	0,3 A

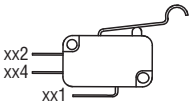

A			B			C		
P11	P14	P12	P21	P24	P22	P31	P34	P32
T11	T14	T12	T21	T24	T22	T31	T34	T32
W11	W14	W12	W21	W24	W22	W31	W34	W32

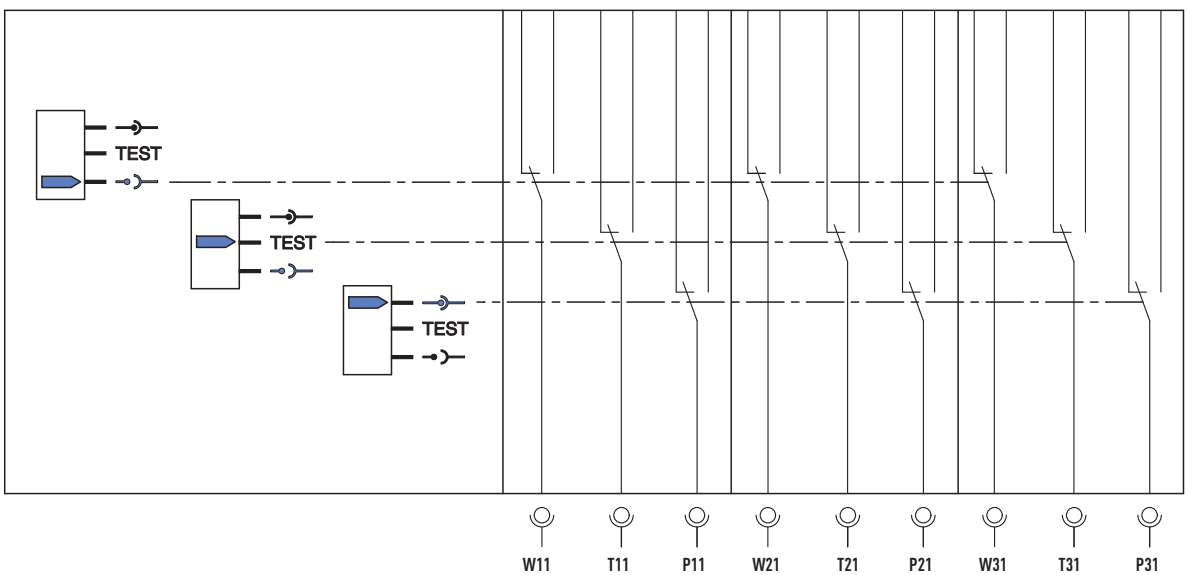

Протон

4

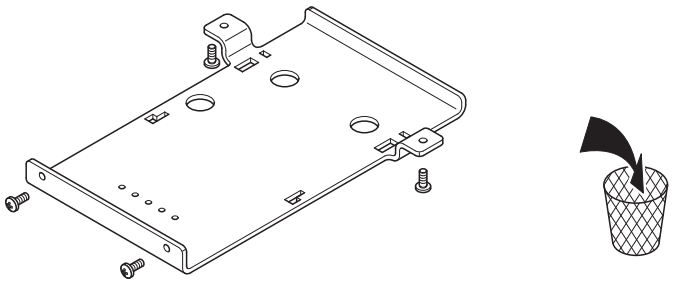

Протон-SP

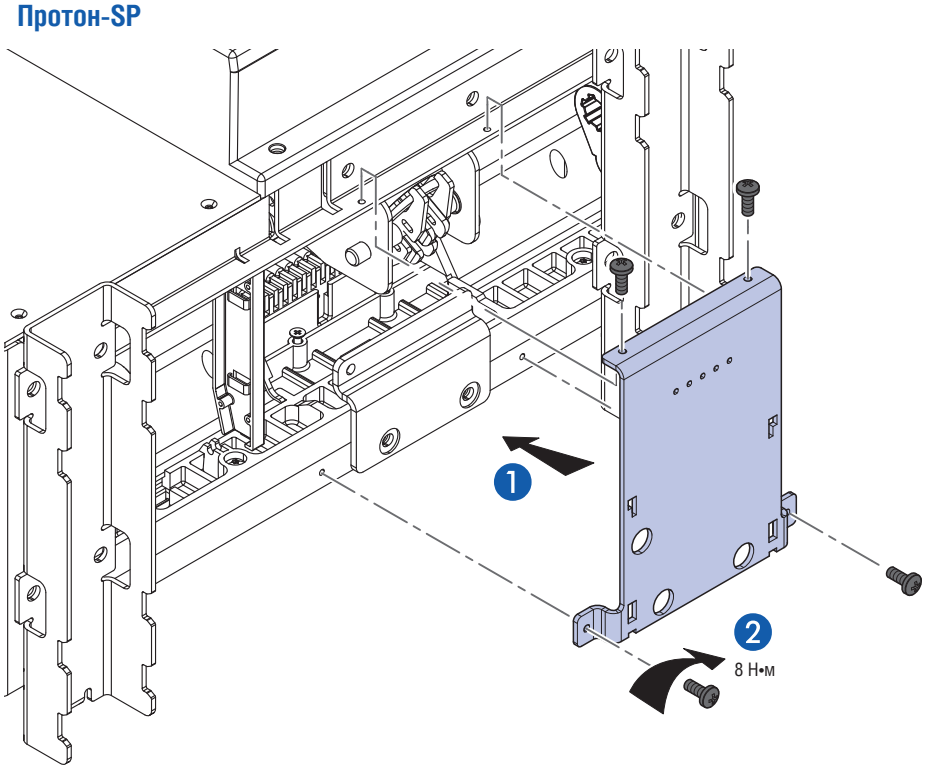

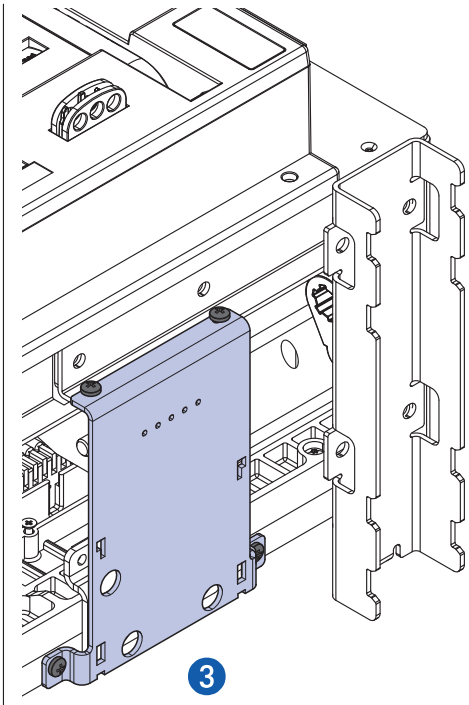

5

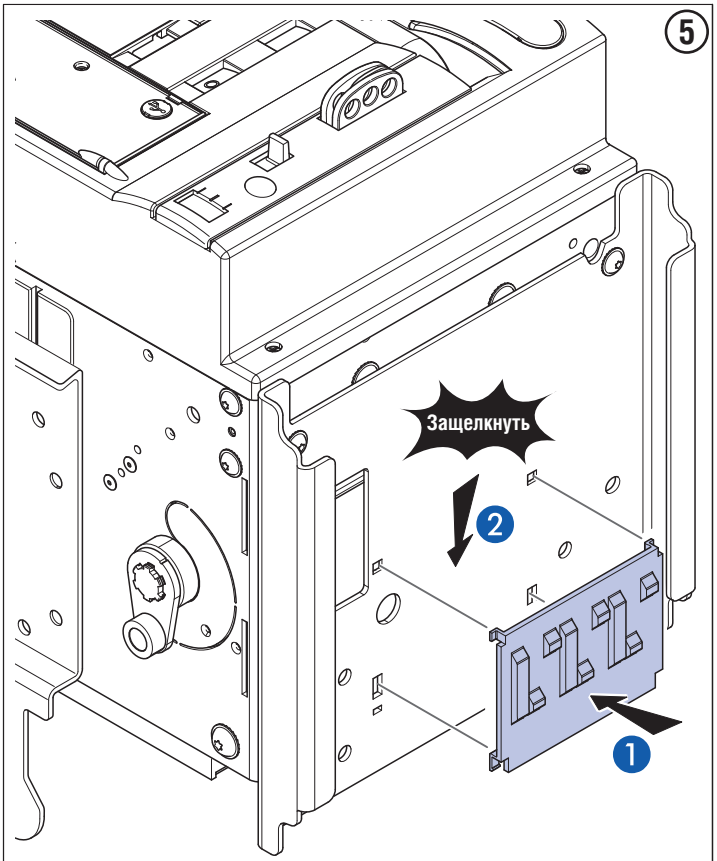

6

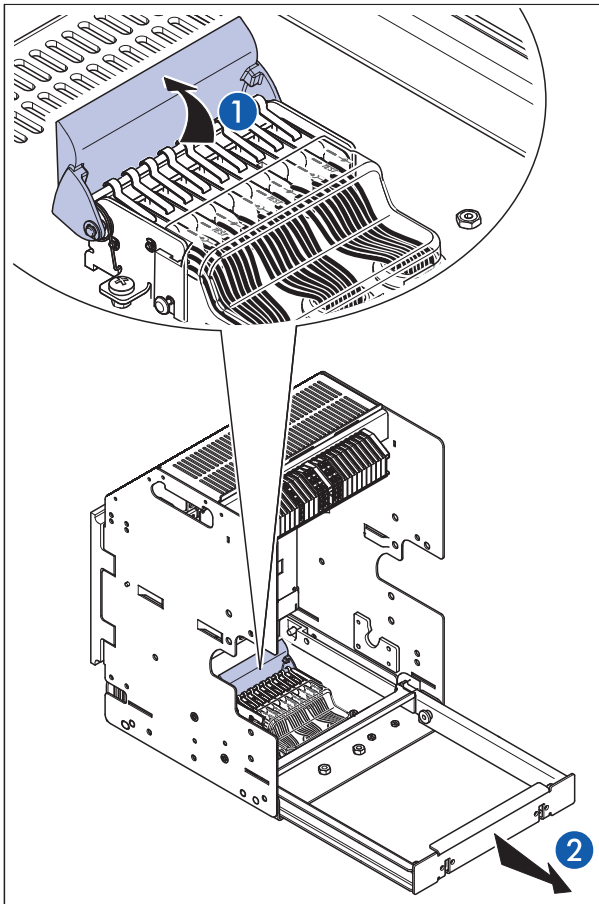

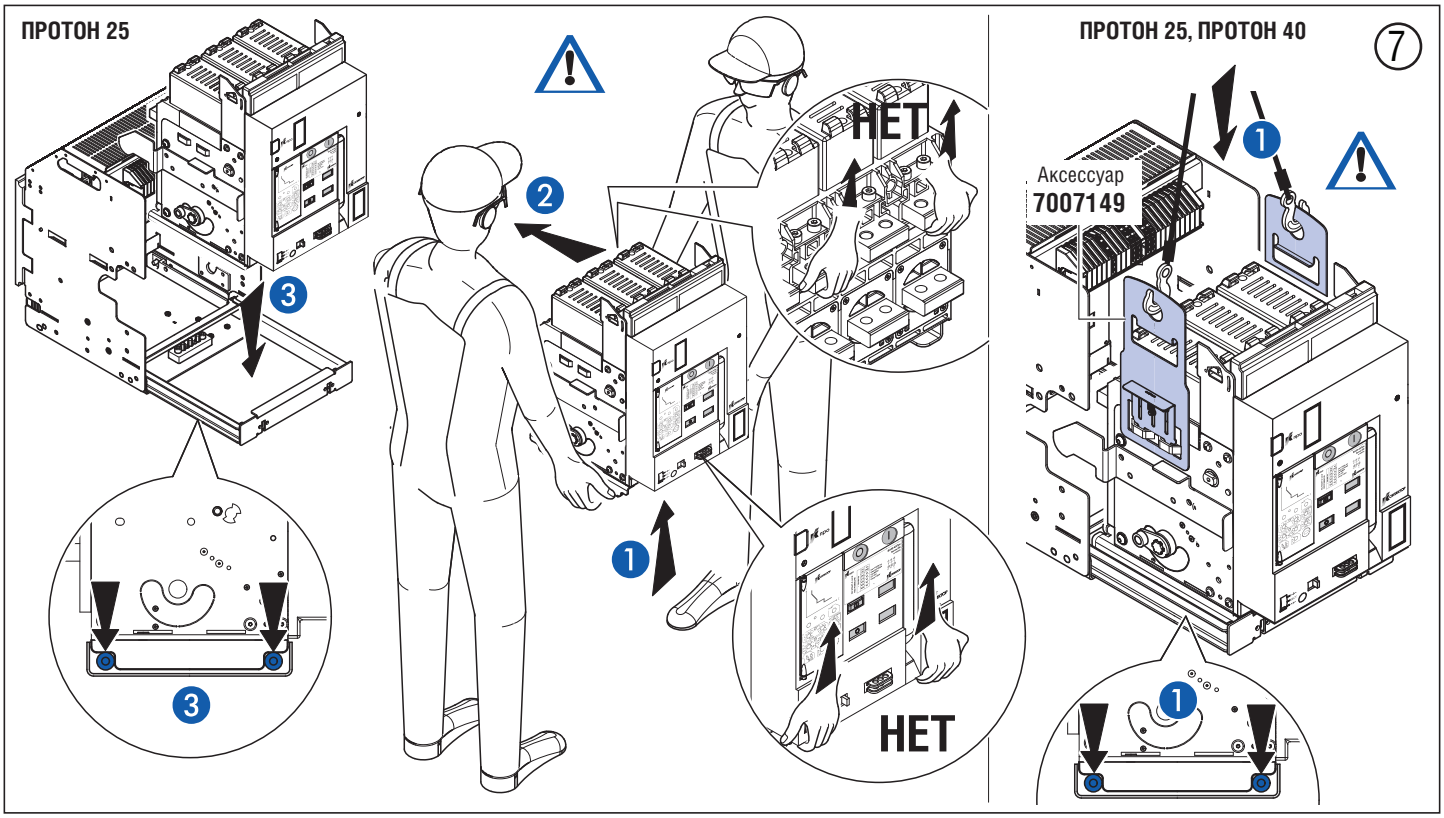
ПРОТОН 25
НЕТ
ПРОТОН 25, ПРОТОН 40
7
Аксессуар
7007149
НЕТ

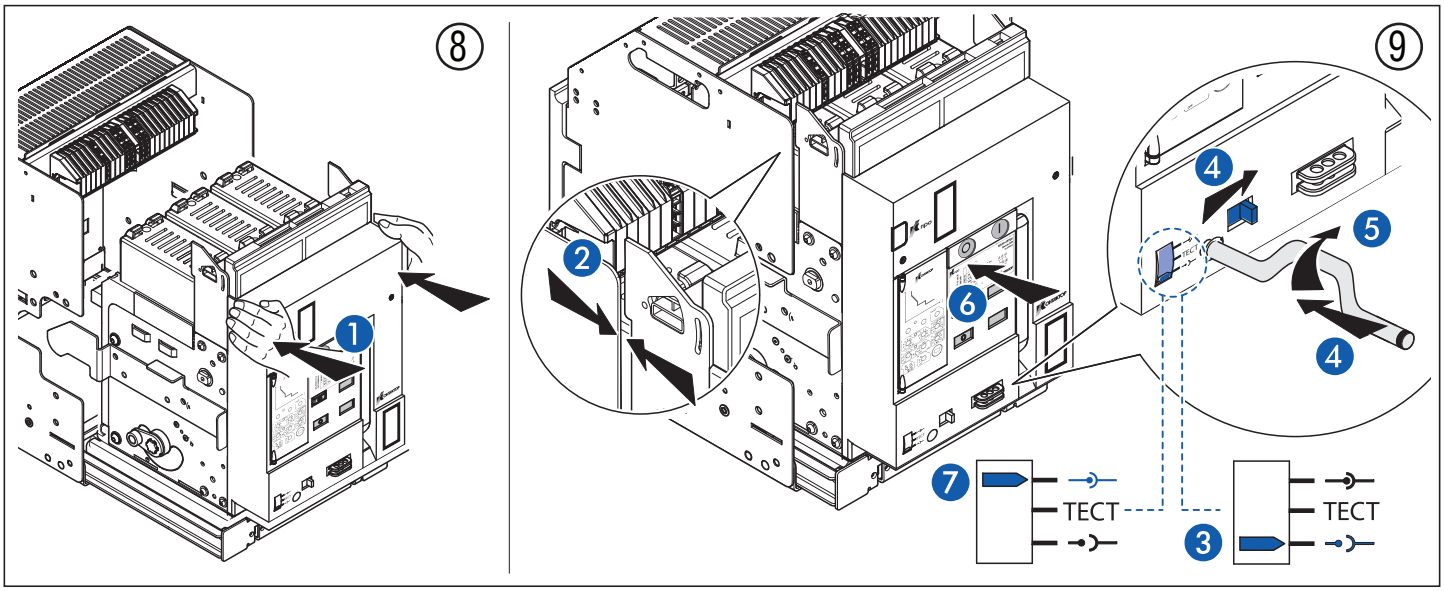
8
9
ТЕСТ
ТЕСТ

контакт состояния готовности к включению
(пружина взведена)

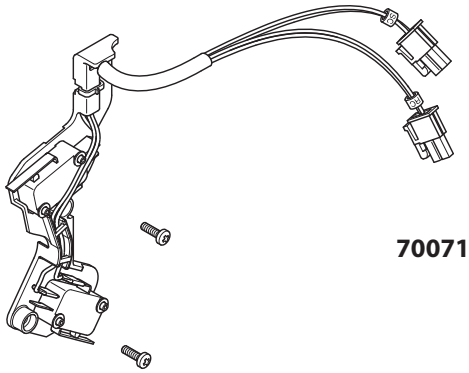

7007104

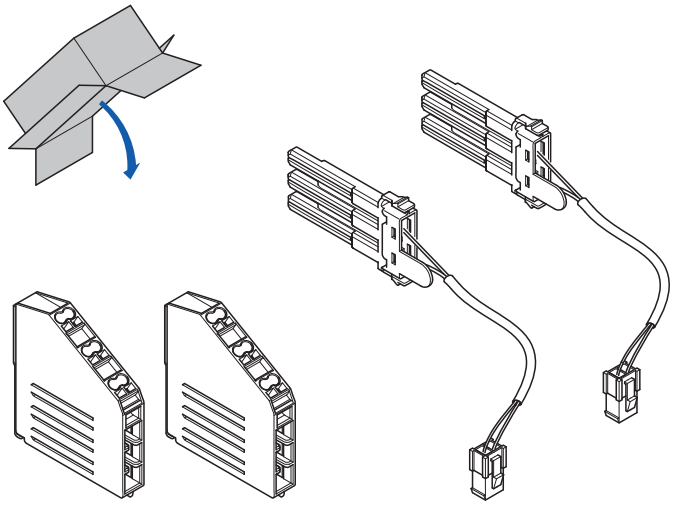

①

Стационарное и выдвижное исполнение

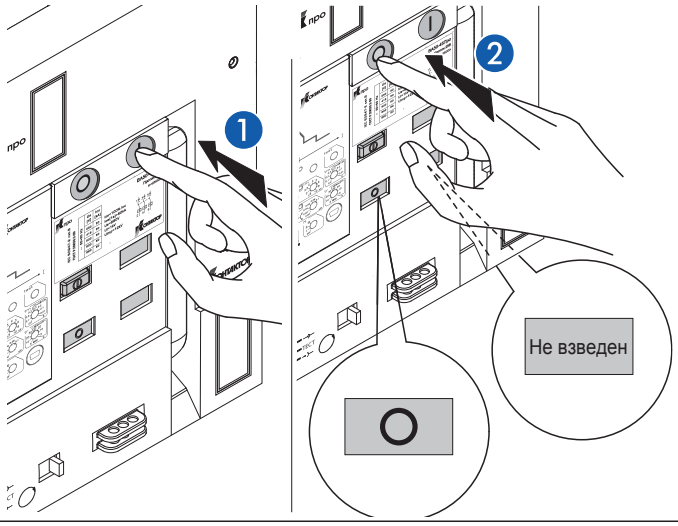

②

Только для выдвижного исполнения

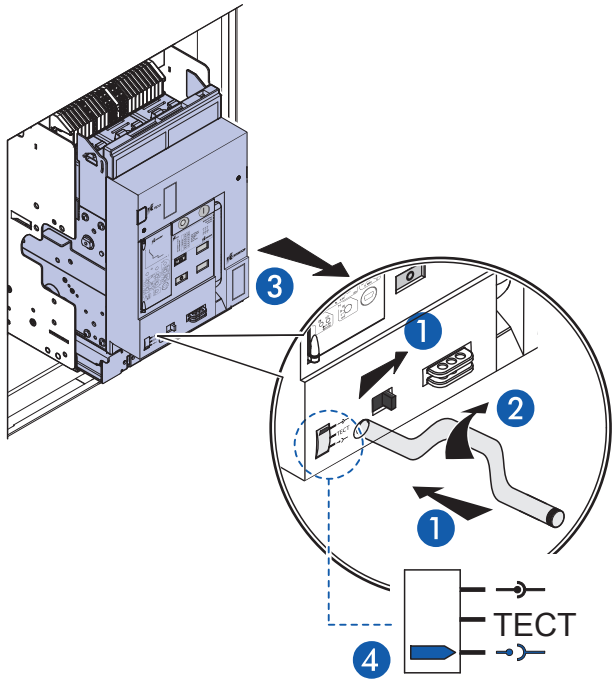

③

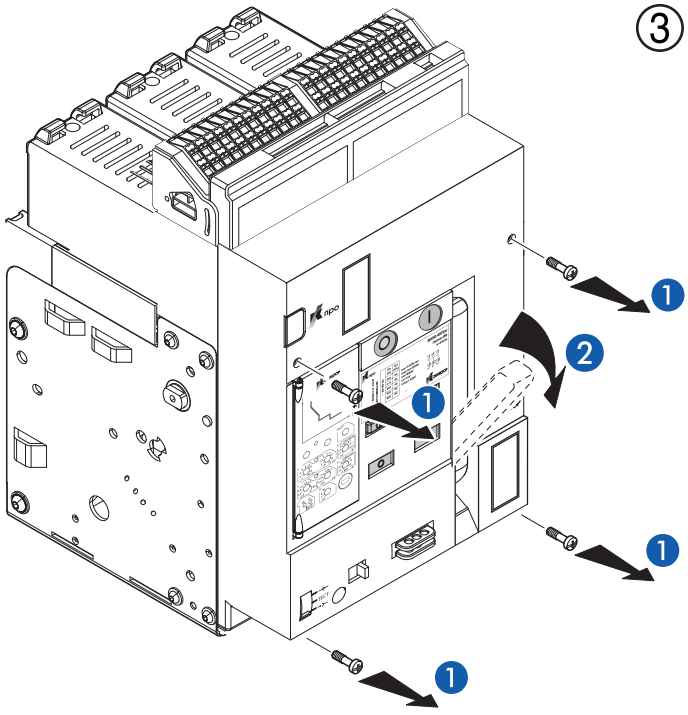

④

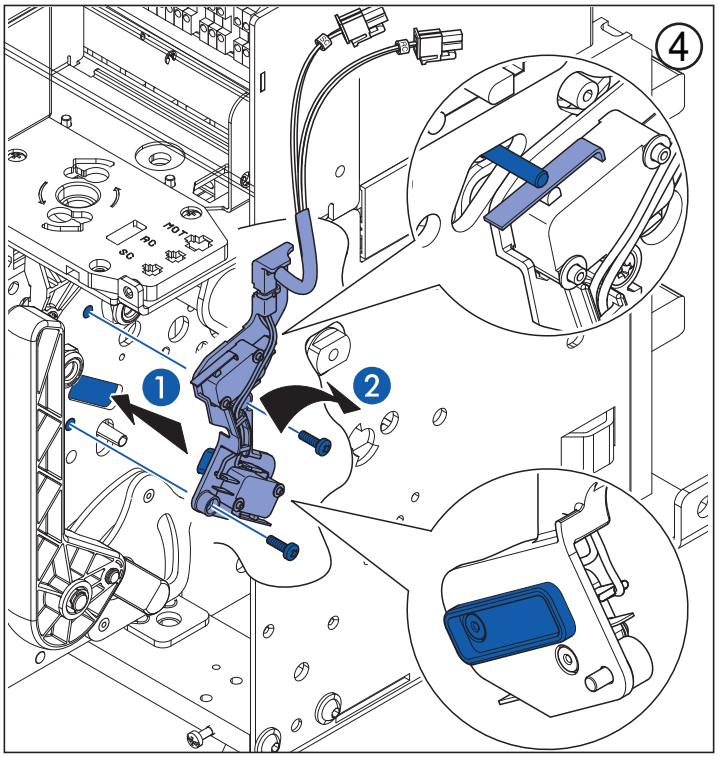

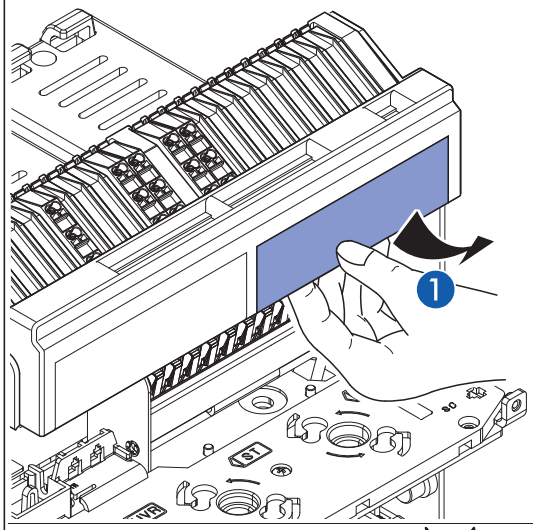

5

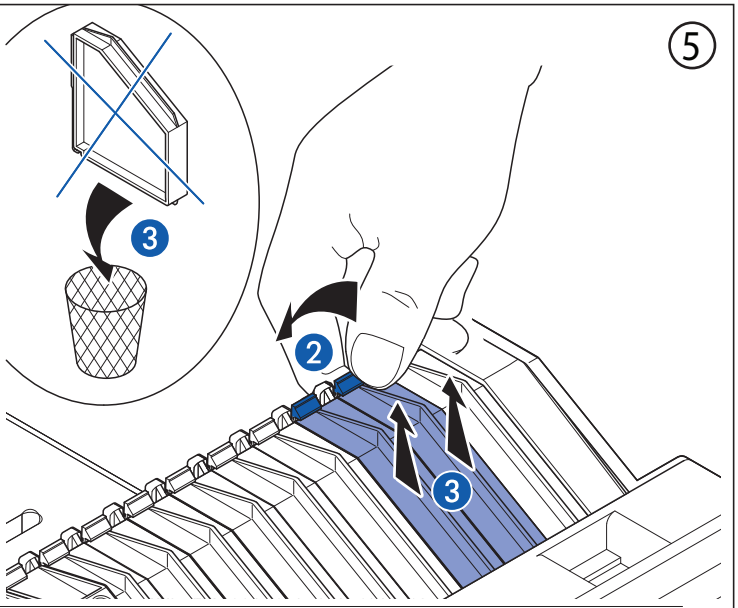

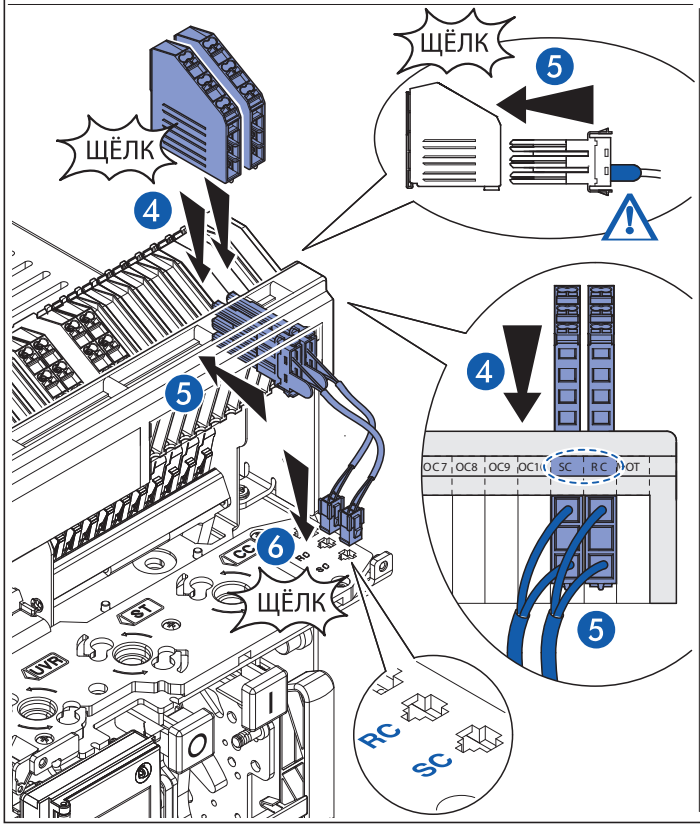

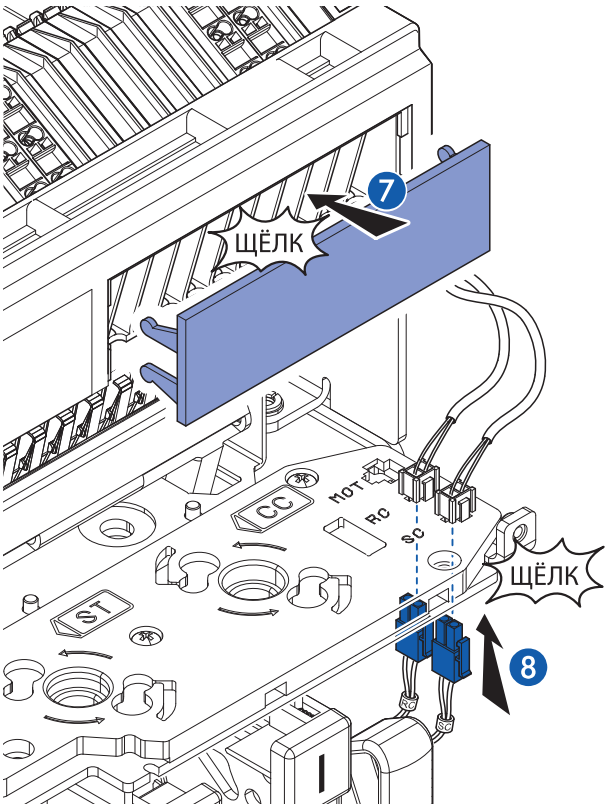

6

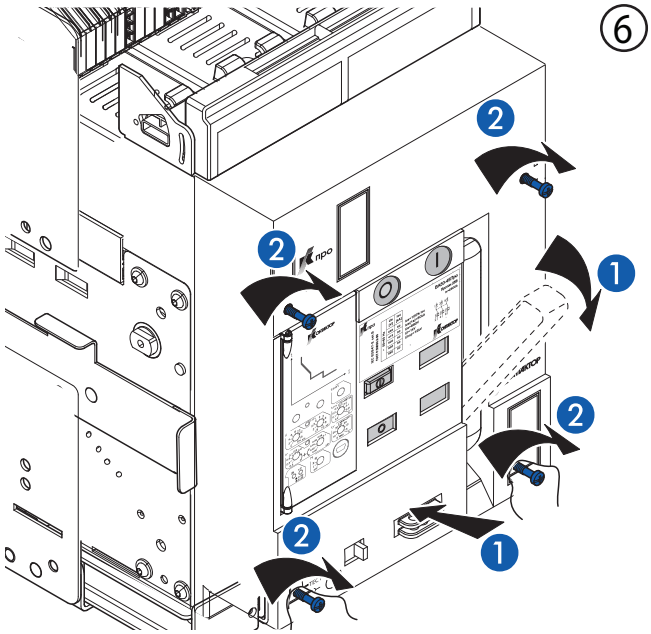

Только для выдвижного исполнения

7

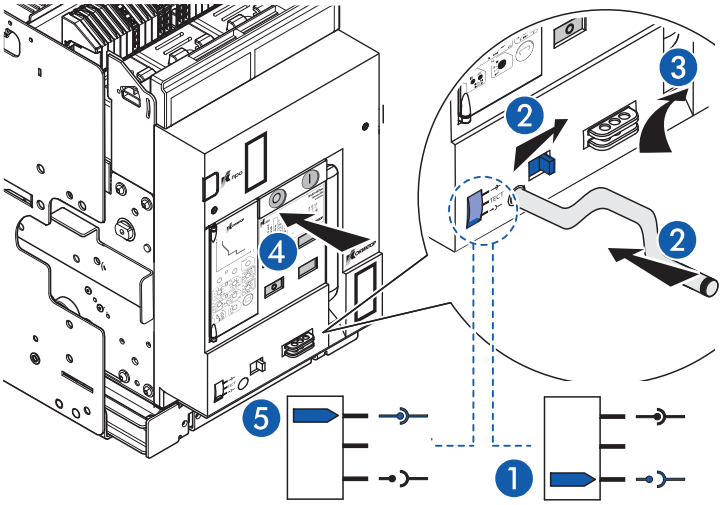

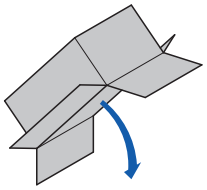

Дополнительный контакт сигнализации

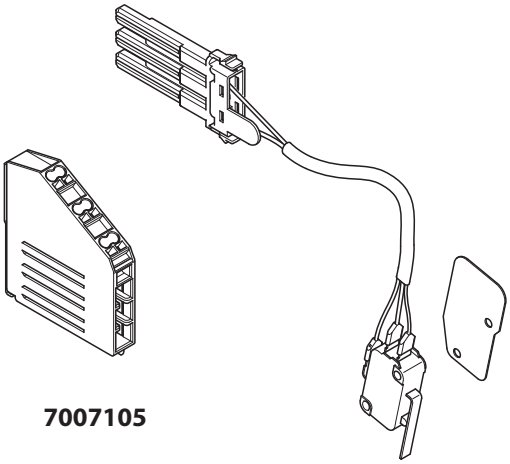

7007105

①

Стационарное и выдвижное исполнение

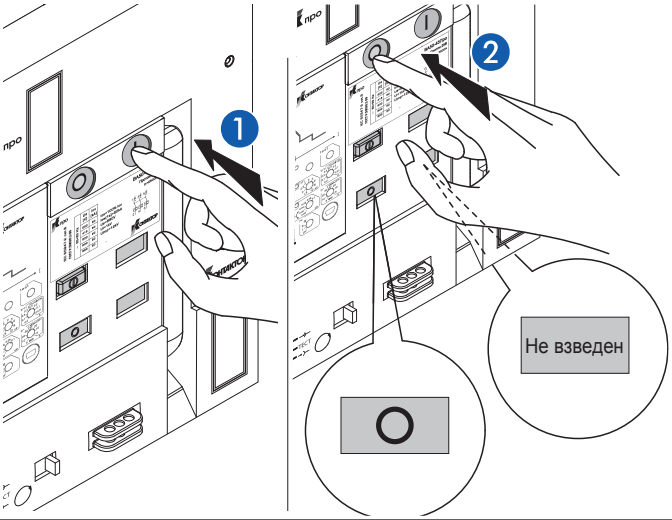

②

Только для выдвижного исполнения

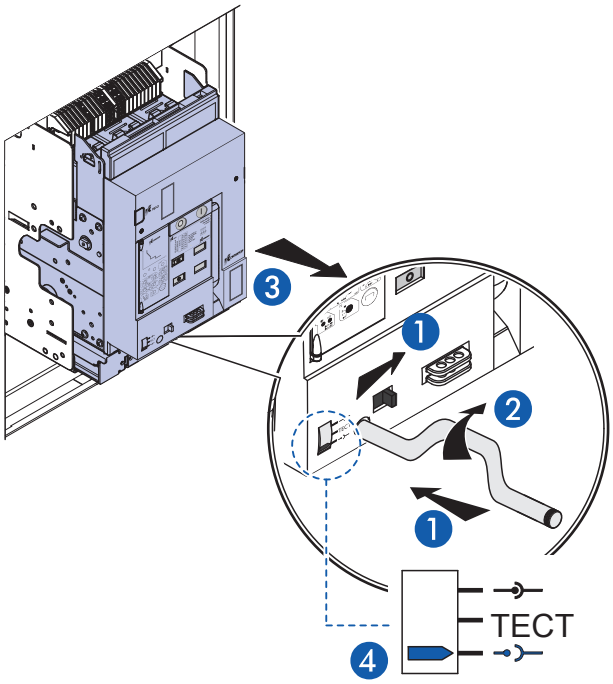

③

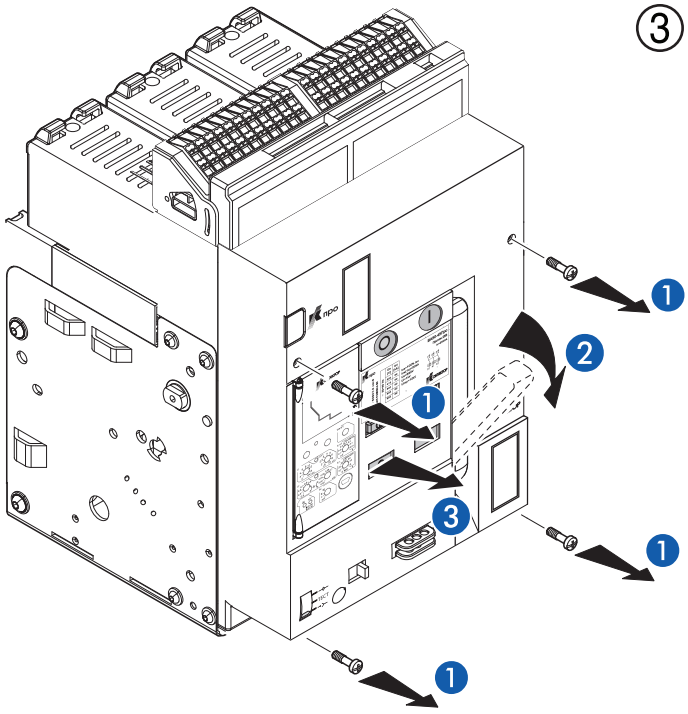

④

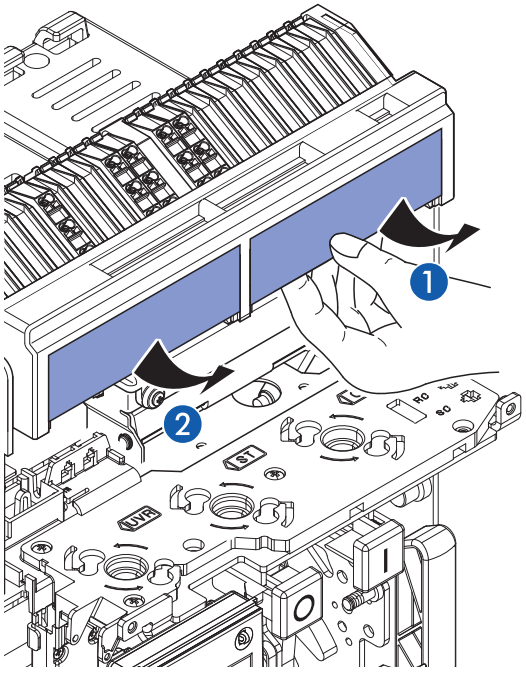

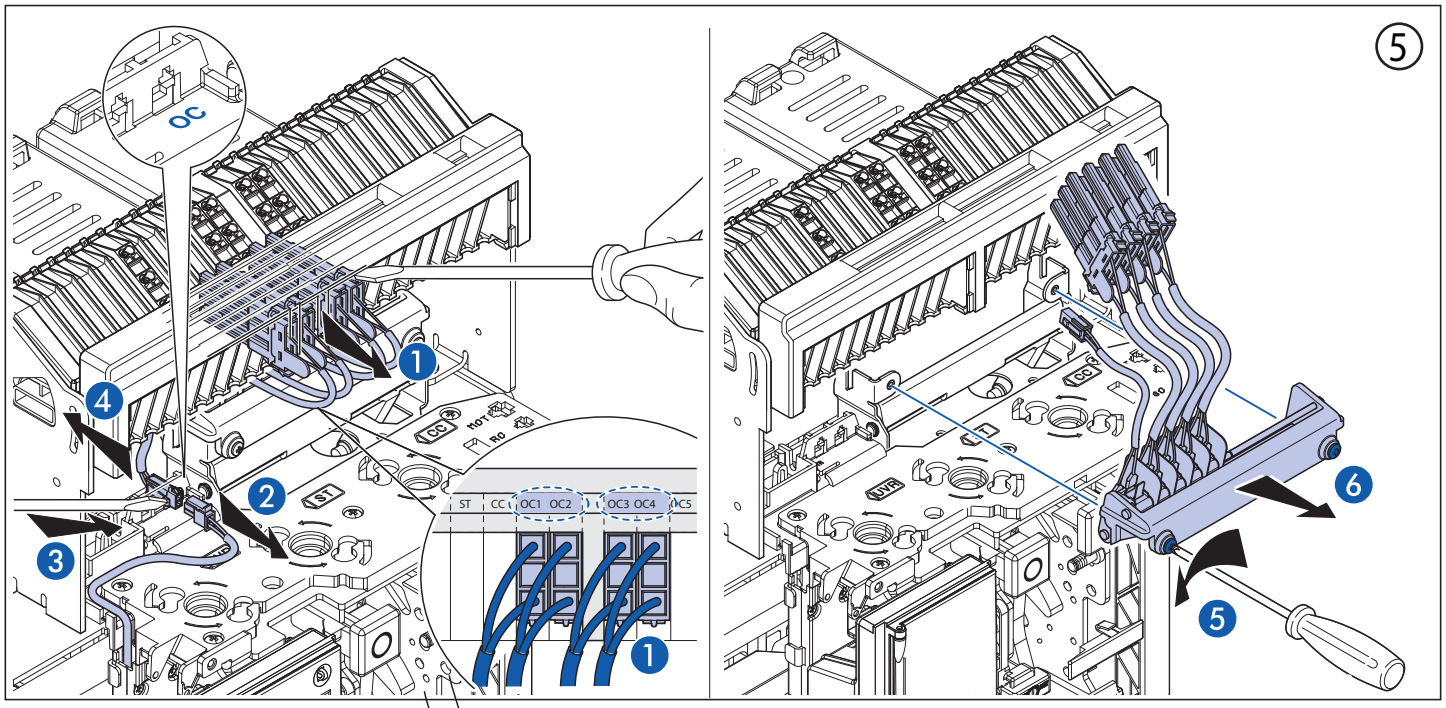
5
OC
ST
CC
OC1
OC2
OC3
OC4
OC5
HOT
RO
UTP

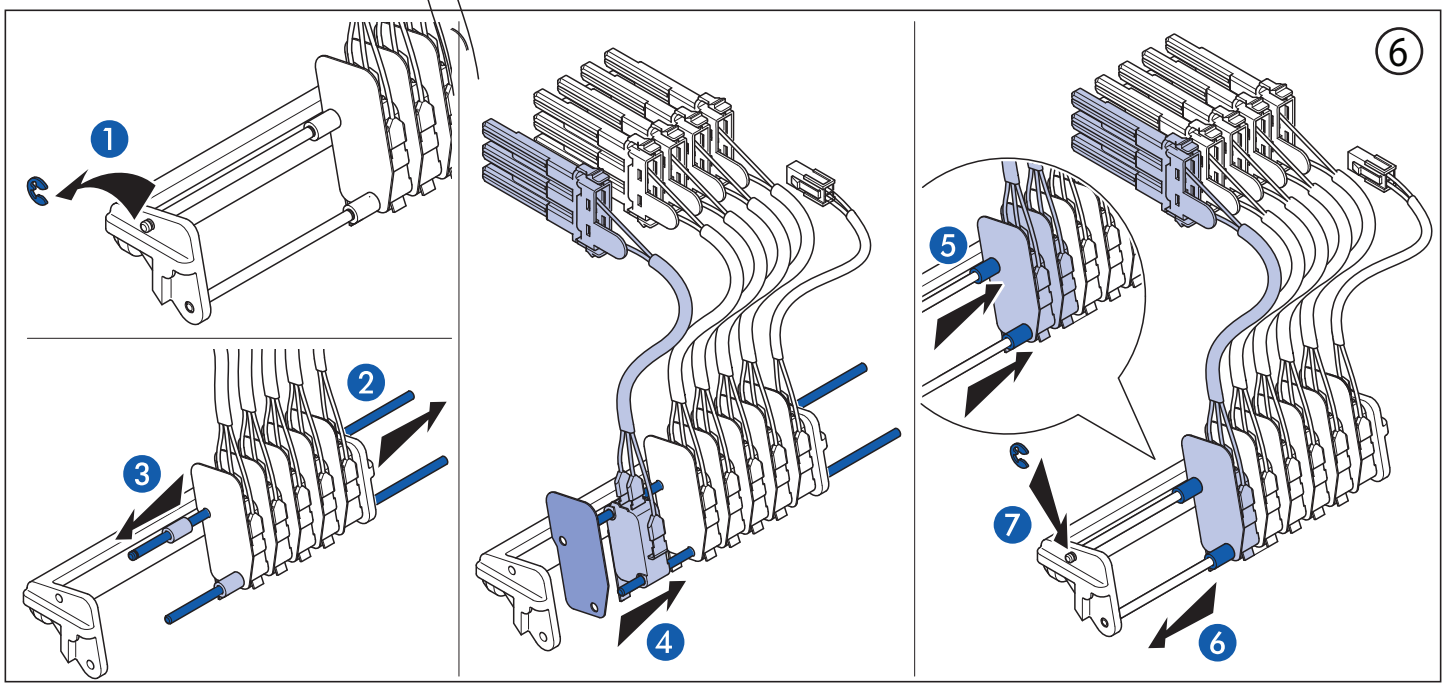
6

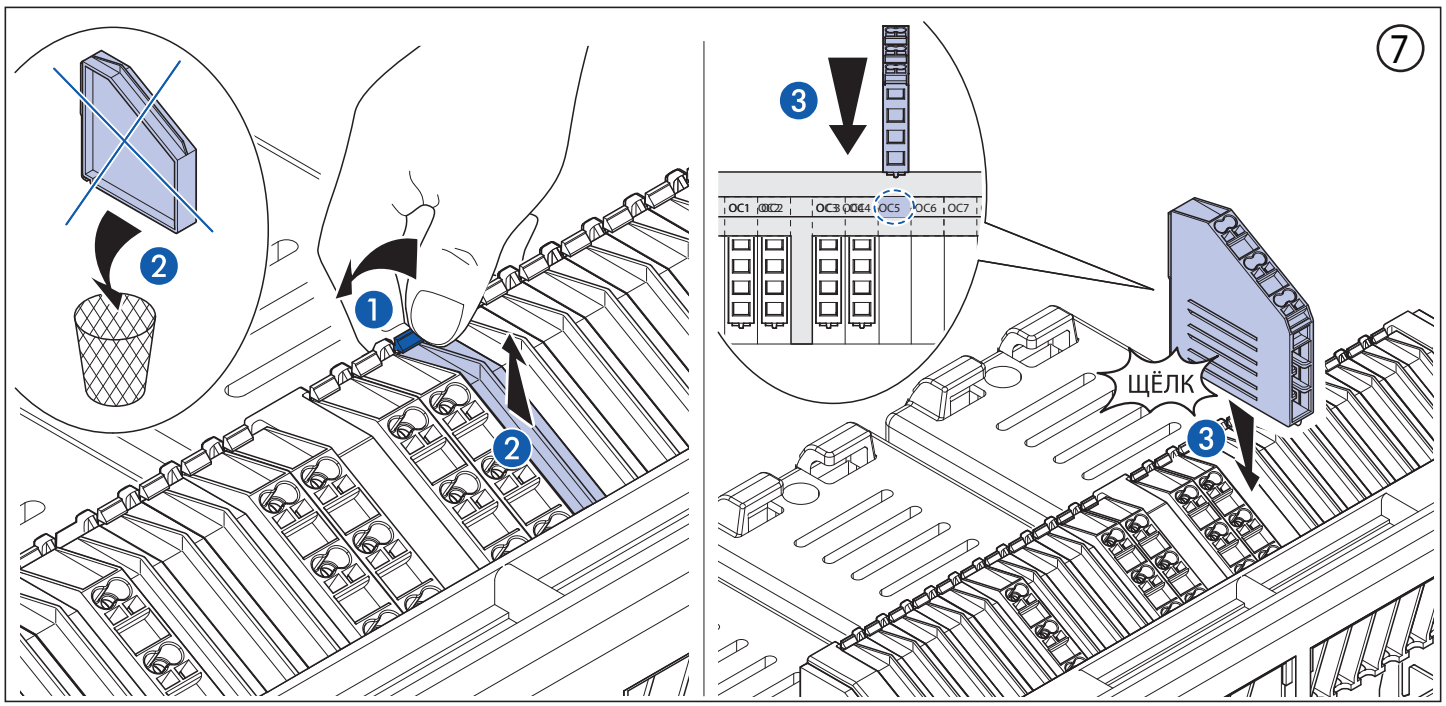
7
OC1
OC2
OC3
OC4
OC5
OC6
OC7
ЩЁЛК

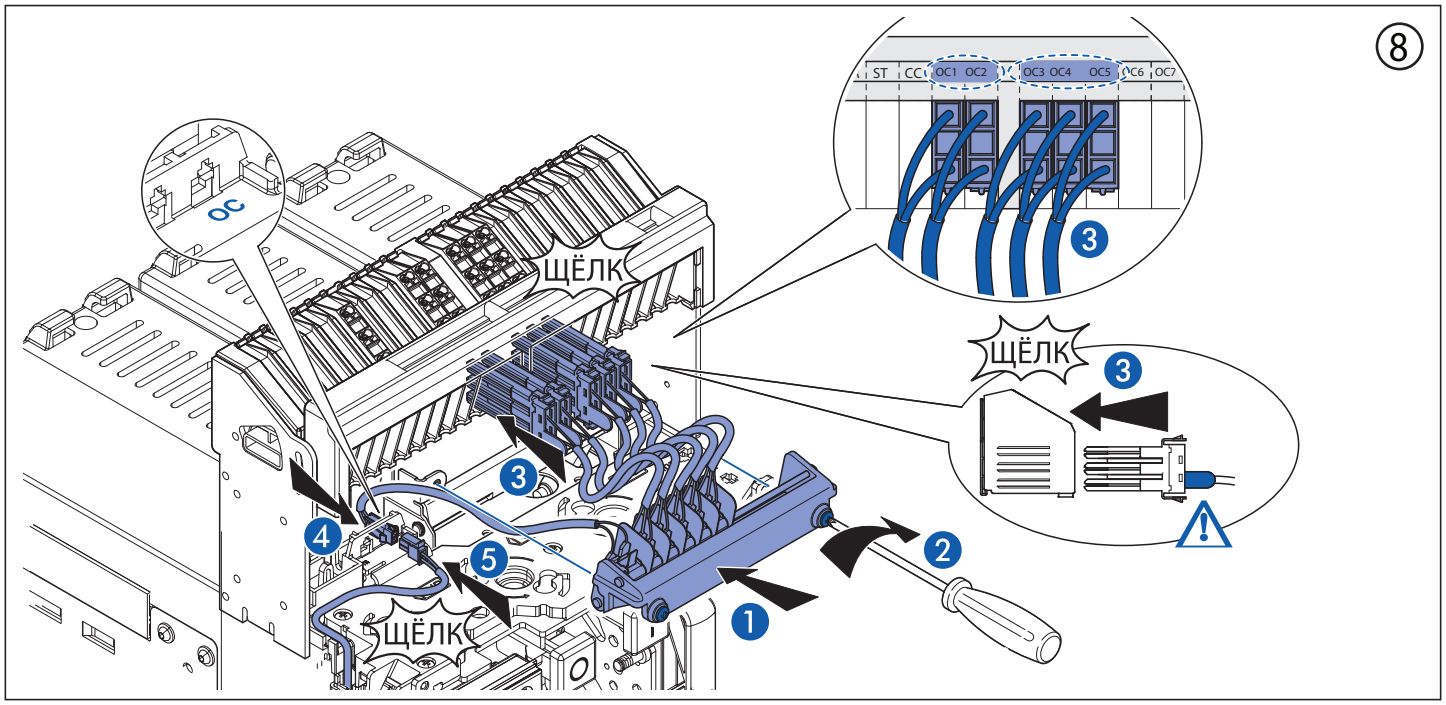

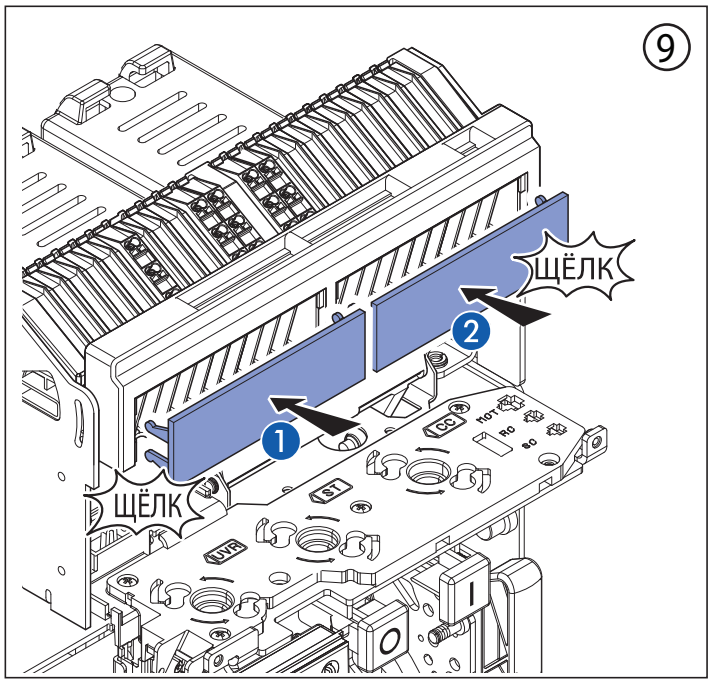

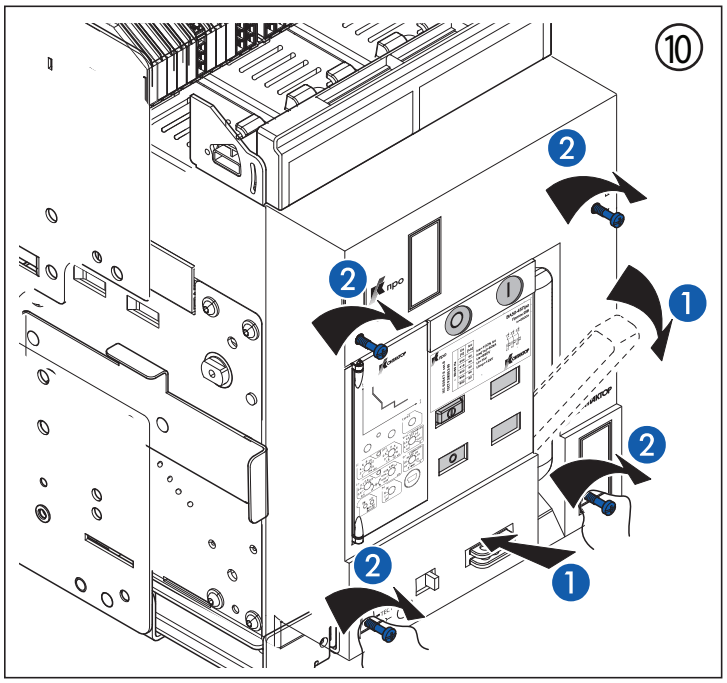
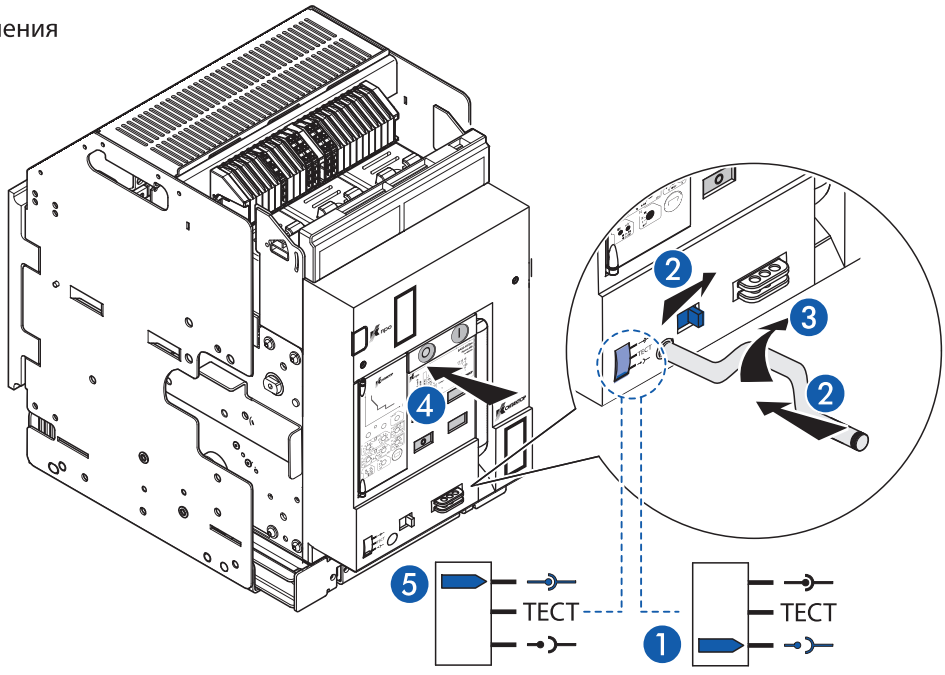
Только для выдвижного исполнения